निर्वाचक नामावली 2025 S04 बिहार

विधानसभा क्षेत्र की संख्या, नाम और आरक्षण की स्थिति : 19 - मोतिहारी (सामान्य)	**भाग संख्या : : 53**

लोकसभा निर्वाचन क्षेत्र की संख्या, नाम और आरक्षण स्थिति जिसमें विधानसभा क्षेत्र है : 3 - पूर्वी चम्पारण (सामान्य)

1. पुनरीक्षण का विवरण

पुनरीक्षण का वर्ष :	**2025**	**निर्वाचक नामावली की पहचान :**
अर्हता की तिथि:	**01-07-2025**	विशेष गहन पुनरीक्षण, 2025 के अन्तर्गत दिनांक 01.08.2025 को प्रारूप के रूप में प्रकाशित समेकित एवं एकीकृत निर्वाचक सूची एवं उसके उपरान्त निर्मित अनुपूरक सूची के आधार पर एकीकृत निर्वाचक सूची
पुनरीक्षण का प्रकार :	**विशेष गहन पुनरीक्षण - 2025**	
प्रकाशन की तिथि :	**30-09-2025**	

2. भाग व मतदान क्षेत्र का विवरण :

भाग में आने वाले प्रभागों की संख्या एवं नाम:

1-मलकौनिया
2-मलकौनिया

मुख्य शहर/गाँव	: मोतिहारी
डाकघर	: सुरहॉ
पुलिस स्टेशन	: मोतिहारी मुफ्फसिल
वार्ड नं॰	: वार्ड नं॰-005
तहसील	: मोतिहारी
जिला	: पूर्वी चम्पारण
पिन कोड	: 845401

3. मतदान केंद्र का विवरण

मतदान केंद्र की संख्या व नाम : 53 - राजकीय प्राथमिक विद्यालय मलकौनिया **मतदान केंद्र का पता :** राजकीय प्राथमिक विद्यालय मलकौनिया	**मतदान केंद्र की विशेष हैसियत (पुरुष/महिला/सामान्य)**	सामान्य
	इस मतदान केंद्र के सहायक मतदान केन्द्रों की संख्या :	0

4. मतदाताओं की संख्या :

आरंभिक क्रम संख्या	अंतिम क्रम संख्या	मतदाताओं की संख्या			
		पुरुष	महिला	तृतीय लिंग	कुल
1	584	311	273	0	584

निर्वाचक निबंधन पदाधिकारी द्वारा जारी

Nazri Naksha	Google Map View
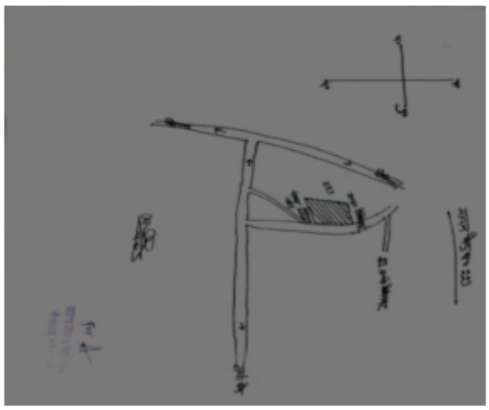	

Polling Station Building Front View	Polling Station Front View

Cad View	Key MAP View
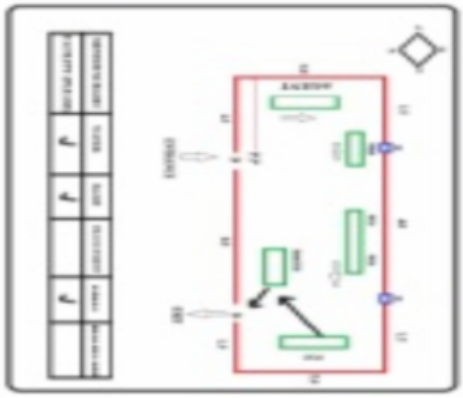	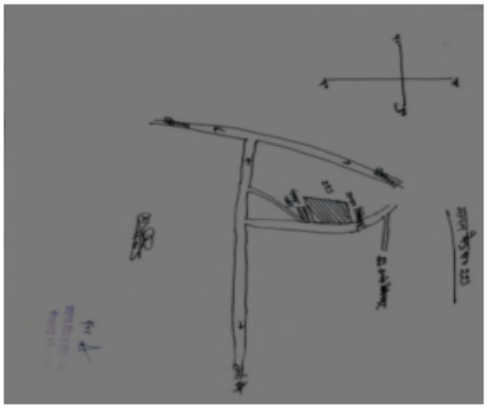

1 UZP2531663
निर्वाचक का नाम : आरती कुमारी
पति का नाम: विशाल कुमार
मकान संख्या : 1
उम्र : 24 लिंग: : महिला
फोटो उपलब्ध

2 UZP3044880
निर्वाचक का नाम : सुमन कुमार
पिता का नाम:: अरुण कुमार यादव
मकान संख्या : 01 प्रभाग 2
उम्र : 21 लिंग: : पुरुष
फोटो उपलब्ध

3 BCS1250901
निर्वाचक का नाम : राम झारी देवी
पति का नाम: गुली राय
मकान संख्या : 2
उम्र : 87 लिंग: : महिला
फोटो उपलब्ध

4 UZP1480250
निर्वाचक का नाम : वेदामी देवी
पति का नाम: रामकिशुन महतो
मकान संख्या : 2
उम्र : 69 लिंग: : महिला
फोटो उपलब्ध

5 BCS1253368
निर्वाचक का नाम : लाल बाबू प्रसाद यादव
पिता का नाम:: गुली राय
मकान संख्या : 2
उम्र : 48 लिंग: : पुरुष
फोटो उपलब्ध

6 BCS1251008
निर्वाचक का नाम : संजय यादव
पिता का नाम:: गुली राय
मकान संख्या : 2
उम्र : 42 लिंग: : पुरुष
फोटो उपलब्ध

7 UZP0071936
निर्वाचक का नाम : ललिता देवी
पति का नाम: संजय यादव
मकान संख्या : 2
उम्र : 39 लिंग: : महिला
फोटो उपलब्ध

8 UZP1606045
निर्वाचक का नाम : सिकन्द्र कुमार दास
पिता का नाम:: देवाल दास
मकान संख्या : 2
उम्र : 34 लिंग: : पुरुष
फोटो उपलब्ध

9 UZP0642702
निर्वाचक का नाम : आरती देवी
पति का नाम: राकेश कुमार सिंह
मकान संख्या : 2
उम्र : 34 लिंग: : महिला
फोटो उपलब्ध

10 UZP2231975
निर्वाचक का नाम : संजू देवी
पति का नाम: राजेश यादव
मकान संख्या : 2
उम्र : 30 लिंग: : महिला
फोटो उपलब्ध

11 UZP1480276
निर्वाचक का नाम : सोनु कुमार
पिता का नाम:: बिनोद ठाकुर
मकान संख्या : 2
उम्र : 29 लिंग: : पुरुष
फोटो उपलब्ध

12 UZP2531655
निर्वाचक का नाम : राजा बाबु
पिता का नाम:: लालबाबु प्रसाद यादव
मकान संख्या : 2
उम्र : 25 लिंग: : पुरुष
फोटो उपलब्ध

13 UZP3017001
निर्वाचक का नाम : शत्रुघ्न कुमार
पिता का नाम:: लालबाबू यादव
मकान संख्या : 02
उम्र : 21 लिंग: : पुरुष
फोटो उपलब्ध

14 BR/03/012/510046
निर्वाचक का नाम : गालु दास
पिता का नाम:: सिता दास
मकान संख्या : 3
उम्र : 58 लिंग: : पुरुष
फोटो उपलब्ध

15 UZP2349165
निर्वाचक का नाम : सुभाष कुमार
पिता का नाम:: गालू दास
मकान संख्या : 3
उम्र : 31 लिंग: : पुरुष
फोटो उपलब्ध

16 UZP2231967
निर्वाचक का नाम : बबी देवी
पति का नाम: सुभाष दास
मकान संख्या : 3
उम्र : 30 लिंग: : महिला
फोटो उपलब्ध

17 UZP2767366
निर्वाचक का नाम : राधिका कुमारी
पति का नाम: मुन्ना कुमार
मकान संख्या : 03
उम्र : 24 लिंग: : महिला
फोटो उपलब्ध

18 BCS1688704
निर्वाचक का नाम : राज देव दास
पिता का नाम:: दसई दास
मकान संख्या : 4
उम्र : 46 लिंग: : पुरुष
फोटो उपलब्ध

19 UZP2768281
निर्वाचक का नाम : विकाश कुमार
पिता का नाम:: दसई दास
मकान संख्या : 04
उम्र : 30 लिंग: : पुरुष
फोटो उपलब्ध

20 UZP2767424
निर्वाचक का नाम : सुलभ कुमारी
पति का नाम: विकाश कुमार
मकान संख्या : 04
उम्र : 25 लिंग: : महिला
फोटो उपलब्ध

21 BCS1250729
निर्वाचक का नाम : प्रभु दास
पिता का नाम:: बुद्ध राम दास
मकान संख्या : 5
उम्र : 72 लिंग: : पुरुष
फोटो उपलब्ध

22 UZP0448928
निर्वाचक का नाम : मुकेश दास
पिता का नाम:: दशई दास
मकान संख्या : 5
उम्र : 40 लिंग: : पुरुष
फोटो उपलब्ध

23 UZP0448852
निर्वाचक का नाम : रंजु देवी
पति का नाम: मुकेश दास
मकान संख्या : 5
उम्र : 39 लिंग: : महिला
फोटो उपलब्ध

24 UZP1606847
निर्वाचक का नाम : पुण्यदेव कुमार
पिता का नाम:: प्रभू दास
मकान संख्या : 5
उम्र : 32 लिंग: : पुरुष
फोटो उपलब्ध

25 UZP1607076
निर्वाचक का नाम : छठु कुमार
पिता का नाम:: दसई दास
मकान संख्या : 5
उम्र : 32 लिंग: : पुरुष
फोटो उपलब्ध

26 UZP2616936
निर्वाचक का नाम : सीमा देवी
पति का नाम: छठू कुमार
मकान संख्या : 5
उम्र : 32 लिंग: : महिला
फोटो उपलब्ध

27 UZP2837177
निर्वाचक का नाम : ममता कुमारी
पति का नाम: पुण्यदेव कुमार
मकान संख्या : 5
उम्र : 24 लिंग: : महिला
फोटो उपलब्ध

28 BR/03/012/510159
निर्वाचक का नाम : श्यामसुन्दर देवी
पति का नाम: ढोढा दास
मकान संख्या : 6
उम्र : 65 लिंग: : महिला
फोटो उपलब्ध

29 UZP2704203
निर्वाचक का नाम : नीतू कुमारी
पति का नाम: राजू दास
मकान संख्या : 6
उम्र : 26 लिंग: : महिला
फोटो उपलब्ध

30 UZP2746584
निर्वाचक का नाम : कालीचरण दास
पिता का नाम:: प्रभू दास
मकान संख्या : 06
उम्र : 26 लिंग: : पुरुष
फोटो उपलब्ध

31 BR/03/012/510543
निर्वाचक का नाम : योगेन्द्र ठाकुर
पिता का नाम:: बिजाधर ठाकुर
मकान संख्या : 7
उम्र : 47 लिंग: : पुरुष
फोटो उपलब्ध

32 BCS1251875
निर्वाचक का नाम : सीमा देवी
पति का नाम: योगेन्द्र ठाकुर
मकान संख्या : 7
उम्र : 44 लिंग: : महिला
फोटो उपलब्ध

33 UZP2704179
निर्वाचक का नाम : सीमा देवी
पति का नाम: राम भरोस दास
मकान संख्या : 7
उम्र : 30 लिंग: : महिला
फोटो उपलब्ध

34 UZP2754265
निर्वाचक का नाम : सुमित कुमार
पिता का नाम:: योगेन्द्र ठाकुर
मकान संख्या : 7
उम्र : 24 लिंग: : पुरुष
फोटो उपलब्ध

35 UZP0642710
निर्वाचक का नाम : रिंकू देवी
पति का नाम: गुड्डू दास
मकान संख्या : 8
उम्र : 35 लिंग: : महिला
फोटो उपलब्ध

36 UZP0324392
निर्वाचक का नाम : रीना देवी
पति का नाम: दिनेश ठाकुर
मकान संख्या : 8
उम्र : 34 लिंग: : महिला
फोटो उपलब्ध

37 BR/03/012/510110
निर्वाचक का नाम : शारदा देवी
पति का नाम: शिव नंदन दास
मकान संख्या : 9
उम्र : 56 लिंग: : महिला
फोटो उपलब्ध

38 BR/03/012/510033
निर्वाचक का नाम : विंदा दास
पिता का नाम:: बालदेव दास
मकान संख्या : 9
उम्र : 53 लिंग: : पुरुष
फोटो उपलब्ध

39 UZP2916468
निर्वाचक का नाम : कृष्णा कुमार दास
पिता का नाम:: बाल देव दास
मकान संख्या : 9
उम्र : 44 लिंग: : पुरुष
फोटो उपलब्ध

40 UZP1607191
निर्वाचक का नाम : प्रकाश कुमार
पिता का नाम:: बिन्दा दास
मकान संख्या : 9
उम्र : 34 लिंग: : पुरुष
फोटो उपलब्ध

41 UZP1607472
निर्वाचक का नाम : दिपक कुमार
पिता का नाम:: बिन्दा दास
मकान संख्या : 9
उम्र : 33 लिंग: : पुरुष
फोटो उपलब्ध

42 UZP1607167
निर्वाचक का नाम : विकास कुमार दास
पिता का नाम:: शिवनंदन दास
मकान संख्या : 9
उम्र : 32 लिंग: : पुरुष
फोटो उपलब्ध

43 UZP2531580
निर्वाचक का नाम : पुजा कुमारी
पति का नाम: प्रकाश कुमार
मकान संख्या : 9
उम्र : 25 लिंग: : महिला
फोटो उपलब्ध

44 UZP2531606
निर्वाचक का नाम : अभिषेक कुमार
पिता का नाम:: शिवनंदन दास
मकान संख्या : 9
उम्र : 24 लिंग: : पुरुष
फोटो उपलब्ध

45 UZP2711091
निर्वाचक का नाम : चाँदनी कुमारी
पति का नाम: विकास कुमार दास
मकान संख्या : 09
उम्र : 23 लिंग: : महिला
फोटो उपलब्ध

46 UZP3017035
निर्वाचक का नाम : रुबी कुमारी
पति का नाम: अभिषेक कुमार
मकान संख्या : 09
उम्र : 22 लिंग: : महिला
फोटो उपलब्ध

47 UZP3200268
निर्वाचक का नाम : शिवमती कुमारी
पति का नाम: राज कुमार
मकान संख्या : 09
उम्र : 21 लिंग: : महिला
फोटो उपलब्ध

48 UZP3200250
निर्वाचक का नाम : राज कुमार
पिता का नाम:: विजय महतो
मकान संख्या : 09
उम्र : 20 लिंग: : पुरुष
फोटो उपलब्ध

49 UZP2837193
निर्वाचक का नाम : रेणु देवी
पति का नाम: ओमप्रकाश साह
मकान संख्या : 10
उम्र : 25 लिंग: : महिला
फोटो उपलब्ध

50 UZP0642785
निर्वाचक का नाम : रिंकु देवी
पति का नाम: जितेन्द्र दास
मकान संख्या : 11
उम्र : 34 लिंग: : महिला
फोटो उपलब्ध

51 BR/03/012/510435
निर्वाचक का नाम : भोला दास
पिता का नाम:: सीता राम दास
मकान संख्या : 12
उम्र : 51 लिंग: : पुरुष
फोटो उपलब्ध

52 UZP0448894
निर्वाचक का नाम : हरेंद्र दास
पिता का नाम:: देवालु दस
मकान संख्या : 12
उम्र : 34 लिंग: : पुरुष
फोटो उपलब्ध

53 UZP3008794
निर्वाचक का नाम : सुनर कुमारी
पति का नाम: हरिंद्र दास
मकान संख्या : 12
उम्र : 25 लिंग: : महिला
फोटो उपलब्ध

54 UZP0324434
निर्वाचक का नाम : सुभाष दास
पिता का नाम:: भोला दास
मकान संख्या : 13
उम्र : 35 लिंग: : पुरुष
फोटो उपलब्ध

55 UZP2755080
निर्वाचक का नाम : रुना देवी
पति का नाम: सुभाष दास
मकान संख्या : 13
उम्र : 24 लिंग: : महिला
फोटो उपलब्ध

56 BR/03/012/510333
निर्वाचक का नाम : फुलेना दास
पिता का नाम:: रामायण दास
मकान संख्या : 14
उम्र : 63 लिंग: : पुरुष
फोटो उपलब्ध

57 BR/03/012/510098
निर्वाचक का नाम : जानकी देवी
पति का नाम: फुलेना दास
मकान संख्या : 14
उम्र : 61 लिंग: : महिला
फोटो उपलब्ध

58 UZP2924736
निर्वाचक का नाम : कुंदन कुमार
पिता का नाम:: फूलेना दास
मकान संख्या : 14
उम्र : 22 लिंग: : पुरुष
फोटो उपलब्ध

59 BR/03/012/510099
निर्वाचक का नाम : राधिका देवी
पति का नाम: प्रयाग दास
मकान संख्या : 15
उम्र : 67 लिंग: : महिला
फोटो उपलब्ध

60 UZP0448845
निर्वाचक का नाम : रमेश दास
पिता का नाम:: प्रयाग दास
मकान संख्या : 15
उम्र : 34 लिंग: : पुरुष
फोटो उपलब्ध

61 UZP1607241
निर्वाचक का नाम : अरविन्द कुमार
पिता का नाम:: प्रयाग दास
मकान संख्या : 15
उम्र : 33 लिंग: : पुरुष
फोटो उपलब्ध

62 UZP2985471
निर्वाचक का नाम : आशा देवी
पति का नाम: रमेश दास
मकान संख्या : 15
उम्र : 31 लिंग: : महिला
फोटो उपलब्ध

63 UZP2177467
निर्वाचक का नाम : ओमप्रकाश महतो
पिता का नाम:: विनोद महतो
मकान संख्या : 15
उम्र : 28 लिंग: : पुरुष
फोटो उपलब्ध

64 UZP2750578
निर्वाचक का नाम : सोनू कुमार
पिता का नाम:: प्रयाग दास
मकान संख्या : 15
उम्र : 25 लिंग: : पुरुष
फोटो उपलब्ध

65 BCS1689850
निर्वाचक का नाम : विजय दास
पिता का नाम:: भिखारी दास
मकान संख्या : 16
उम्र : 53 लिंग: : पुरुष
फोटो उपलब्ध

66 BCS1690049
निर्वाचक का नाम : गिरजा देवी
पति का नाम: विजय दास
मकान संख्या : 16
उम्र : 51 लिंग: : महिला
फोटो उपलब्ध

67 UZP2837151
निर्वाचक का नाम : विक्की कुमार
पिता का नाम:: विजय दास
मकान संख्या : 16
उम्र : 25 लिंग: : पुरुष
फोटो उपलब्ध

68 UZP2754158
निर्वाचक का नाम : गुड़िया कुमारी
पति का नाम: अमित रंजन कुमार
मकान संख्या : 16
उम्र : 24 लिंग: : महिला
फोटो उपलब्ध

69 UZP0448829
निर्वाचक का नाम : राज कुमार
पिता का नाम:: विजय दास
मकान संख्या : 17
उम्र : 35 लिंग: : पुरुष
फोटो उपलब्ध

70 UZP2509024
निर्वाचक का नाम : रीमा देवी
पति का नाम: राजकुमार दास
मकान संख्या : 17
उम्र : 28 लिंग: : महिला
फोटो उपलब्ध

71 BR/03/012/510546
निर्वाचक का नाम : धुपलाल दास
पिता का नाम:: गुखचन दास
मकान संख्या : 18
उम्र : 46 लिंग: : पुरुष
फोटो उपलब्ध

72 BCS1252147
निर्वाचक का नाम : मीना देवी
पति का नाम: धुपलाल दास
मकान संख्या : 18
उम्र : 46 लिंग: : महिला
फोटो उपलब्ध

73 UZP2531614
निर्वाचक का नाम : ज्ञानती कुमारी
पति का नाम: हीरालाल कुमार
मकान संख्या : 18
उम्र : 25 लिंग: : महिला
फोटो उपलब्ध

74 UZP2837128
निर्वाचक का नाम : दीपक कुमार
पिता का नाम:: रामभरोस ठाकूर
मकान संख्या : 18
उम्र : 23 लिंग: : पुरुष
फोटो उपलब्ध

75 UZP2981587
निर्वाचक का नाम : राहुल कुमार
पिता का नाम:: धुपलाल दास
मकान संख्या : 18
उम्र : 22 लिंग: : पुरुष
फोटो उपलब्ध

76 UZP0448910
निर्वाचक का नाम : सोनालाल माहतो
पिता का नाम:: सुकदेव महतो
मकान संख्या : 19
उम्र : 34 लिंग: : पुरुष
फोटो उपलब्ध

77 UZP0642736
निर्वाचक का नाम : उमरावती देवी
पति का नाम: सोना लाल महतो
मकान संख्या : 19
उम्र : 33 लिंग: : महिला
फोटो उपलब्ध

78 UZP2476976
निर्वाचक का नाम : प्रियंका देवी
पति का नाम: मिथलेश ठाकुर
मकान संख्या : 19
उम्र : 28 लिंग: : महिला
फोटो उपलब्ध

79 UZP0448811
निर्वाचक का नाम : रमेश महतो
पिता का नाम:: शिवबचन माहतो
मकान संख्या : 20
उम्र : 36 लिंग: : पुरुष
फोटो उपलब्ध

80 UZP2932317
निर्वाचक का नाम : आरती कुमारी
पिता का नाम:: कुंदन कुमार ठाकूर
मकान संख्या : 20
उम्र : 21 लिंग: : महिला
फोटो उपलब्ध

81 BR/03/012/510453
निर्वाचक का नाम : चन्द्र महतो
पिता का नाम:: शंकर महतो
मकान संख्या : 22
उम्र : 58 लिंग: : पुरुष
फोटो उपलब्ध

82 BR/03/012/510272
निर्वाचक का नाम : कुलबचन देवी
पति का नाम: चन्द्र महतो
मकान संख्या : 22
उम्र : 57 लिंग: : महिला
फोटो उपलब्ध

83 UZP0642694
निर्वाचक का नाम : दिपलाल महतो
पिता का नाम:: चन्दर महतो
मकान संख्या : 22
उम्र : 34 लिंग: : पुरुष
फोटो उपलब्ध

84 UZP2486660
निर्वाचक का नाम : सविता देवी
पति का नाम: दिपलाल महतो
मकान संख्या : 22
उम्र : 28 लिंग: : महिला
फोटो उपलब्ध

85 UZP3045317
निर्वाचक का नाम : रूपलाल कुमार
पिता का नाम:: चंदर महतो
मकान संख्या : 22 प्रभाग 1
उम्र : 25 लिंग: : पुरुष
फोटो उपलब्ध

86 UZP2970580
निर्वाचक का नाम : शिव मंगल महतो
पिता का नाम:: शंकर महतो
मकान संख्या : 23
उम्र : 61 लिंग: : पुरुष
फोटो उपलब्ध

87 BR/03/012/510267
निर्वाचक का नाम : उमरावती देवी
पति का नाम: शिव मंगल महतो
मकान संख्या : 23
उम्र : 60 लिंग: : महिला
फोटो उपलब्ध

88 UZP2839181
निर्वाचक का नाम : संदीप कुमार महतो
पिता का नाम:: शिव मंगल महतो
मकान संख्या : 23
उम्र : 22 लिंग: : पुरुष
फोटो उपलब्ध

89 UZP2837235
निर्वाचक का नाम : पूर्णिमा कुमारी
पति का नाम: संदीप कुमार महतो
मकान संख्या : 23
उम्र : 22 लिंग: : महिला
फोटो उपलब्ध

90 UZP2231959
निर्वाचक का नाम : गीता देवी
पति का नाम: रंजीत कुमार
मकान संख्या : 24
उम्र : 29 लिंग: : महिला
फोटो उपलब्ध

91 UZP3044906
निर्वाचक का नाम : आलोक कुमार
पिता का नाम:: पन्नालाल साह
मकान संख्या : 24 प्रभाग 2
उम्र : 21 लिंग: : पुरुष
फोटो उपलब्ध

92 BR/03/012/510037
निर्वाचक का नाम : भागमती देवी
पति का नाम: गुगुल महतो
मकान संख्या : 25
उम्र : 54 लिंग: : महिला
फोटो उपलब्ध

93 BR/03/012/510451
निर्वाचक का नाम : फेकू महतो
पिता का नाम:: रामसेवक महतो
मकान संख्या : 26
उम्र : 58 लिंग: : पुरुष
फोटो उपलब्ध

94 BR/03/012/510274
निर्वाचक का नाम : मीना देवी
पति का नाम: फेकू महतो
मकान संख्या : 26
उम्र : 56 लिंग: : महिला
फोटो उपलब्ध

95 UZP1235050
निर्वाचक का नाम : जोगिंदर महतो
पिता का नाम:: रामसेवक महतो
मकान संख्या : 26
उम्र : 53 लिंग: : पुरुष
फोटो उपलब्ध

96 BR/03/012/510163
निर्वाचक का नाम : लछिमनि देवी
पति का नाम: जोगिंदर महतो
मकान संख्या : 26
उम्र : 51 लिंग: : महिला
फोटो उपलब्ध

97 UZP0642751
निर्वाचक का नाम : संजय महतो
पिता का नाम:: फेकू महतो
मकान संख्या : 26
उम्र : 34 लिंग: : पुरुष
फोटो उपलब्ध

98 UZP0642744
निर्वाचक का नाम : राजेश महतो
पिता का नाम:: फेकू साह
मकान संख्या : 26
उम्र : 33 लिंग: : पुरुष
फोटो उपलब्ध

99 UZP2985497
निर्वाचक का नाम : पुनीता कुमारी
पति का नाम: राजवीर राज
मकान संख्या : 26
उम्र : 28 लिंग: : महिला
फोटो उपलब्ध

100 UZP2486678
निर्वाचक का नाम : सीता देवी
पति का नाम: राजेश महतो
मकान संख्या : 26
उम्र : 27 लिंग: : महिला
फोटो उपलब्ध

101 UZP2932309
निर्वाचक का नाम : राजवीर राज
पिता का नाम:: योगेंद्र महतो
मकान संख्या : 26
उम्र : 26 लिंग: : पुरुष
फोटो उपलब्ध

102 UZP2767333
निर्वाचक का नाम : मुनिता कुमारी
पति का नाम: संजय महतो
मकान संख्या : 26
उम्र : 25 लिंग: : महिला
फोटो उपलब्ध

103 UZP2767945
निर्वाचक का नाम : छोटेलाल कुमार
पिता का नाम:: फेकू महतो
मकान संख्या : 26
उम्र : 23 लिंग: : पुरुष
फोटो उपलब्ध

104 UZP3035003
निर्वाचक का नाम : आनंदी कुमारी
पिता का नाम:: योगेन्द्र
मकान संख्या : 26
उम्र : 22 लिंग: : महिला
फोटो उपलब्ध

105 UZP3063831
निर्वाचक का नाम : निर्मला कुमारी
पति का नाम: छोटेलाल कुमार
मकान संख्या : 26
उम्र : 20 लिंग: : महिला
फोटो उपलब्ध

106 UZP0642686
निर्वाचक का नाम : चन्दन कुमार
पिता का नाम:: बिन्दा दास
मकान संख्या : 27
उम्र : 34 लिंग: : पुरुष
फोटो उपलब्ध

107 BR/03/012/510150
निर्वाचक का नाम : गायत्री देवी
पति का नाम: रामजी महतो
मकान संख्या : 28
उम्र : 50 लिंग: : महिला
फोटो उपलब्ध

108 BR/03/012/510045
निर्वाचक का नाम : विनोद महतो
पिता का नाम:: चनर महतो
मकान संख्या : 28
उम्र : 50 लिंग: : पुरुष
फोटो उपलब्ध

109 BR/03/012/510455
निर्वाचक का नाम : झकड महतो
पिता का नाम:: भुथुर महतो
मकान संख्या : 29
उम्र : 58 लिंग: : पुरुष
फोटो उपलब्ध

110 BR/03/012/510222
निर्वाचक का नाम : राम रति देवी
पति का नाम: झकड महतो
मकान संख्या : 29
उम्र : 57 लिंग: : महिला
फोटो उपलब्ध

111 UZP2767960
निर्वाचक का नाम : ममता देवी
पति का नाम: दिनेश कुमार
मकान संख्या : 29
उम्र : 28 लिंग: : महिला
फोटो उपलब्ध

112 UZP2837110
निर्वाचक का नाम : बिपिन कुमार
पिता का नाम:: झाकड़ महतो
मकान संख्या : 29
उम्र : 22 लिंग: : पुरुष
फोटो उपलब्ध

113 BCS1250547
निर्वाचक का नाम : शिव शंकर ठाकुर
पिता का नाम:: अशर्फी ठाकुर
मकान संख्या : 30
उम्र : 71 लिंग: : पुरुष
फोटो उपलब्ध

114 UZP3141306
निर्वाचक का नाम : हीरा देवी
पति का नाम: शिव शंकर ठाकुर
मकान संख्या : 30
उम्र : 65 लिंग: : महिला
फोटो उपलब्ध

115 BR/03/012/510527
निर्वाचक का नाम : हरि शंकर ठाकुर
पिता का नाम:: अशर्फी ठाकुर
मकान संख्या : 30
उम्र : 62 लिंग: : पुरुष
फोटो उपलब्ध

116 BCS1251339
निर्वाचक का नाम : मुन्नी देवी
पति का नाम: हरि शंकर ठाकुर
मकान संख्या : 30
उम्र : 61 लिंग: : महिला
फोटो उपलब्ध

117 BCS3465192
निर्वाचक का नाम : हरेश ठाकुर
पिता का नाम:: अशर्फी ठाकुर
मकान संख्या : 30
उम्र : 46 लिंग: : पुरुष
फोटो उपलब्ध

118 UZP0072165
निर्वाचक का नाम : वसंती देवी
पति का नाम: हरेश ठाकुर
मकान संख्या : 30
उम्र : 44 लिंग: : महिला
फोटो उपलब्ध

119 UZP0448860
निर्वाचक का नाम : रवि कुमार
पिता का नाम:: हरिशंकर ठाकुर
मकान संख्या : 30
उम्र : 34 लिंग: : पुरुष
फोटो उपलब्ध

120 UZP2231934
निर्वाचक का नाम : सिन्धु देवी
पति का नाम: राकेश कुमार
मकान संख्या : 30
उम्र : 30 लिंग: : महिला
फोटो उपलब्ध

121 UZP2382166
निर्वाचक का नाम : संजीव कुमार
पिता का नाम:: हरिशंकर ठाकुर
मकान संख्या : 30
उम्र : 26 लिंग: : पुरुष
फोटो उपलब्ध

122 UZP2531648
निर्वाचक का नाम : नीतू कुमारी
पति का नाम: रवि कुमार
मकान संख्या : 30
उम्र : 25 लिंग: : महिला
फोटो उपलब्ध

123 BCS3467461
निर्वाचक का नाम : गोपाल ठाकुर
पिता का नाम:: खेदु ठाकुर
मकान संख्या : 31
उम्र : 70 लिंग: : पुरुष
फोटो उपलब्ध

124 UZP2727154
निर्वाचक का नाम : जनारसी देवी
पति का नाम: गोपाल ठाकुर
मकान संख्या : 31
उम्र : 69 लिंग: : महिला
फोटो उपलब्ध

125 BR/03/012/510374
निर्वाचक का नाम : विनोद कुमार
पिता का नाम:: गोपाल ठाकुर
मकान संख्या : 31
उम्र : 48 लिंग: : पुरुष
फोटो उपलब्ध

126 BCS3466828
निर्वाचक का नाम : रीता देवी
पति का नाम: विनोद ठाकुर
मकान संख्या : 31
उम्र : 47 लिंग: : महिला
फोटो उपलब्ध

127 BR/03/012/510102
निर्वाचक का नाम : अजय कुमार
पिता का नाम:: गोपाल ठाकुर
मकान संख्या : 31
उम्र : 46 लिंग: : पुरुष
फोटो उपलब्ध

128 BCS4683538
निर्वाचक का नाम : रंजन कुमार
पिता का नाम:: गोपाल ठाकुर
मकान संख्या : 31
उम्र : 38 लिंग: : पुरुष
फोटो उपलब्ध

129 UZP0448886
निर्वाचक का नाम : रेणु देवी
पति का नाम: नन्दकिशोर ठाकुर
मकान संख्या : 31
उम्र : 35 लिंग: : महिला
फोटो उपलब्ध

130 UZP2531598
निर्वाचक का नाम : सुरज कुमार
पिता का नाम:: विनोद ठाकुर
मकान संख्या : 31
उम्र : 25 लिंग: : पुरुष
फोटो उपलब्ध

131 UZP3009701
निर्वाचक का नाम : विवेक कुमार
पिता का नाम:: अजय कुमार
मकान संख्या : 31
उम्र : 21 लिंग: : पुरुष
फोटो उपलब्ध

132 UZP3045168
निर्वाचक का नाम : सुमित कुमार
पिता का नाम:: नीरज सिंह
मकान संख्या : 31प्रभाग 2
उम्र : 20 लिंग: : पुरुष
फोटो उपलब्ध

133 BCS1253657
निर्वाचक का नाम : सीता देवी
पति का नाम: बैधनाथ ठाकुर
मकान संख्या : 32
उम्र : 45 लिंग: : महिला
फोटो उपलब्ध

134 UZP0071944
निर्वाचक का नाम : रुबि देवी
पति का नाम: संतोष कुमार
मकान संख्या : 32
उम्र : 37 लिंग: : महिला
फोटो उपलब्ध

135 UZP3044872
निर्वाचक का नाम : चुनु कुमार
पिता का नाम:: बैद्यनाथ ठाकुर
मकान संख्या : 32 प्रभाग 1
उम्र : 27 लिंग: : पुरुष
फोटो उपलब्ध

136 UZP3045325
निर्वाचक का नाम : आदित्य कुमार
पिता का नाम:: योगेंद्र ठाकुर
मकान संख्या : 32 प्रभाग 1
उम्र : 21 लिंग: : पुरुष
फोटो उपलब्ध

137 UZP2975183
निर्वाचक का नाम : विमल देवी
पति का नाम: सुग्रीव ठाकुर
मकान संख्या : 33
उम्र : 66 लिंग: : महिला
फोटो उपलब्ध

138 BR/03/012/510334
निर्वाचक का नाम : नारायण ठाकुर
पिता का नाम:: राम सवारथ ठाकुर
मकान संख्या : 33
उम्र : 63 लिंग: : पुरुष
फोटो उपलब्ध

139 BR/03/012/510268
निर्वाचक का नाम : मतुरन देवी
पति का नाम: बनारसी ठाकुर
मकान संख्या : 33
उम्र : 60 लिंग: : महिला
फोटो उपलब्ध

140 BR/03/012/510508
निर्वाचक का नाम : भोला ठाकुर
पिता का नाम:: राम सवारथ ठाकुर
मकान संख्या : 33
उम्र : 58 लिंग: : पुरुष
फोटो उपलब्ध

141 BR/03/012/510077
निर्वाचक का नाम : प्रभा वती देवी
पति का नाम: भोला ठाकुर
मकान संख्या : 33
उम्र : 56 लिंग: : महिला
फोटो उपलब्ध

142 UZP1607266
निर्वाचक का नाम : रमेश कुमार
पिता का नाम:: सुग्रीव ठाकुर
मकान संख्या : 33
उम्र : 35 लिंग: : पुरुष
फोटो उपलब्ध

143 UZP0448837
निर्वाचक का नाम : विकेश नारायण ठाकुर
पिता का नाम:: नारायण ठाकुर
मकान संख्या : 33
उम्र : 33 लिंग: : पुरुष
फोटो उपलब्ध

144 UZP2265973
निर्वाचक का नाम : संध्या कुमारी
पति का नाम: रमेश कुमार
मकान संख्या : 33
उम्र : 29 लिंग: : महिला
फोटो उपलब्ध

145 UZP2910628
निर्वाचक का नाम : मनिष कुमार
पिता का नाम:: भोला ठाकुर
मकान संख्या : 33
उम्र : 22 लिंग: : पुरुष
फोटो उपलब्ध

146 BCS1250513
निर्वाचक का नाम : रामप्रवेश ठाकुर
पिता का नाम:: सीता राम ठाकुर
मकान संख्या : 34
उम्र : 52 लिंग: : पुरुष
फोटो उपलब्ध

147 BR/03/012/510040
निर्वाचक का नाम : राज कुमारी देवी
पति का नाम: राम प्रवेश ठाकुर
मकान संख्या : 34
उम्र : 49 लिंग: : महिला
फोटो उपलब्ध

148 UZP0324368
निर्वाचक का नाम : अरविन्द ठाकुर
पिता का नाम:: रामप्रवेश ठाकुर
मकान संख्या : 34
उम्र : 34 लिंग: : पुरुष
फोटो उपलब्ध

149 UZP2535821
निर्वाचक का नाम : सिम्मी कुमारी
पिता का नाम:: संजय कुमार सिंह
मकान संख्या : 34
उम्र : 24 लिंग: : महिला
फोटो उपलब्ध

150 UZP3059144
निर्वाचक का नाम : जानकी देवी
पति का नाम: चंद्रमा ठाकुर
मकान संख्या : 35
उम्र : 62 लिंग: : महिला
फोटो उपलब्ध

151 UZP3035029
निर्वाचक का नाम : खुशबू देवी
पति का नाम: प्रेम किशोर कुमार सिंह
मकान संख्या : 35
उम्र : 32 लिंग: : महिला
फोटो उपलब्ध

152 BR/03/012/510009
निर्वाचक का नाम : जंग बहादुर ठाकुर
पिता का नाम:: चेता ठाकुर
मकान संख्या : 36
उम्र : 69 लिंग: : पुरुष
फोटो उपलब्ध

153 BR/03/012/510029
निर्वाचक का नाम : सरस्वती देवी
पति का नाम: जंग बहादुर ठाकुर
मकान संख्या : 36
उम्र : 67 लिंग: : महिला
फोटो उपलब्ध

154 BR/03/012/510028
निर्वाचक का नाम : मदन ठाकुर
पिता का नाम:: चेता ठाकुर
मकान संख्या : 36
उम्र : 62 लिंग: : पुरुष
फोटो उपलब्ध

155 UZP0324178
निर्वाचक का नाम : अशोक ठाकुर
पिता का नाम:: जंगबहादूर ठाकुर
मकान संख्या : 36
उम्र : 36 लिंग: : पुरुष
फोटो उपलब्ध

156 UZP0324186
निर्वाचक का नाम : रूबी देवी
पति का नाम: अशोक ठाकुर
मकान संख्या : 36
उम्र : 35 लिंग: : महिला
फोटो उपलब्ध

157 UZP3017068
निर्वाचक का नाम : रुबी कुमारी
पति का नाम: सुबोध कुमार
मकान संख्या : 36
उम्र : 21 लिंग: : महिला
फोटो उपलब्ध

158 BR/03/012/510175
निर्वाचक का नाम : पन्ना देवी
पति का नाम: बच्चा ठाकुर
मकान संख्या : 37
उम्र : 65 लिंग: : महिला
फोटो उपलब्ध

159 BR/03/012/510178
निर्वाचक का नाम : शोभा देवी
पति का नाम: ललिता ठाकुर
मकान संख्या : 37
उम्र : 50 लिंग: : महिला
फोटो उपलब्ध

160 UZP2910636
निर्वाचक का नाम : पिंटू कुमार
पिता का नाम:: लालता ठाकुर
मकान संख्या : 37
उम्र : 22 लिंग: : पुरुष
फोटो उपलब्ध

161 UZP2981934
निर्वाचक का नाम : निडू कुमार
पिता का नाम:: लालता ठाकूर
मकान संख्या : 37
उम्र : 21 लिंग: : पुरुष
फोटो उपलब्ध

162 BR/03/012/510052
निर्वाचक का नाम : बेलास साह
पिता का नाम:: झगड़ू साह
मकान संख्या : 38
उम्र : 66 लिंग: : पुरुष
फोटो उपलब्ध

163 BR/03/012/510051
निर्वाचक का नाम : फुलकुमारी देवी
पति का नाम: बेलास साह
मकान संख्या : 38
उम्र : 62 लिंग: : महिला
फोटो उपलब्ध

164 BCS1250364
निर्वाचक का नाम : गंगा साह
पिता का नाम:: झगरू साह
मकान संख्या : 38
उम्र : 58 लिंग: : पुरुष
फोटो उपलब्ध

165 BR/03/012/510121
निर्वाचक का नाम : गीता देवी
पति का नाम: गंगा साह
मकान संख्या : 38
उम्र : 58 लिंग: : महिला
फोटो उपलब्ध

166 BR/03/012/510211
निर्वाचक का नाम : जमुना साह
पिता का नाम:: झगड़ू साह
मकान संख्या : 38
उम्र : 54 लिंग: : पुरुष
फोटो उपलब्ध

167 BCS1250307
निर्वाचक का नाम : ध्रुव साह
पिता का नाम:: झगड़ू साह
मकान संख्या : 38
उम्र : 51 लिंग: : पुरुष
फोटो उपलब्ध

168 BR/03/012/510489
निर्वाचक का नाम : निर्मला देवी
पति का नाम: ध्रुव साह
मकान संख्या : 38
उम्र : 50 लिंग: : महिला
फोटो उपलब्ध

169 BCS1251768
निर्वाचक का नाम : सीता देवी
पति का नाम: मोती साह
मकान संख्या : 38
उम्र : 45 लिंग: : महिला
फोटो उपलब्ध

170 UZP0642769
निर्वाचक का नाम : रंजू देवी
पति का नाम: अजय साह
मकान संख्या : 38
उम्र : 33 लिंग: : महिला
फोटो उपलब्ध

171 UZP0642728
निर्वाचक का नाम : अजय साह
पिता का नाम:: गंगा साह
मकान संख्या : 38
उम्र : 33 लिंग: : पुरुष
फोटो उपलब्ध

172 UZP0642777
निर्वाचक का नाम : संजय साह
पिता का नाम:: गंगा साह
मकान संख्या : 38
उम्र : 30 लिंग: : पुरुष
फोटो उपलब्ध

173 UZP2266005
निर्वाचक का नाम : कृष्णा देवी
पति का नाम: टुनटुन साह
मकान संख्या : 38
उम्र : 30 लिंग: : महिला
फोटो उपलब्ध

174 UZP2266013
निर्वाचक का नाम : आभा कुमारी
पति का नाम: संजय कुमार
मकान संख्या : 38
उम्र : 28 लिंग: : महिला
फोटो उपलब्ध

175 UZP2414605
निर्वाचक का नाम : नीतू कुमारी
पति का नाम: राम बाबु कुमार
मकान संख्या : 38
उम्र : 26 लिंग: : महिला
फोटो उपलब्ध

176 UZP2474583
निर्वाचक का नाम : रामबाबू कुमार
पिता का नाम:: यमुना साह
मकान संख्या : 38
उम्र : 25 लिंग: : पुरुष
फोटो उपलब्ध

177 UZP2837136
निर्वाचक का नाम : श्याम बाबू कुमार
पिता का नाम:: जमुना साह
मकान संख्या : 38
उम्र : 23 लिंग: : पुरुष
फोटो उपलब्ध

178 UZP2932291
निर्वाचक का नाम : राज कुमार साह
पिता का नाम:: ध्रुव साह
मकान संख्या : 38
उम्र : 21 लिंग: : पुरुष
फोटो उपलब्ध

179 UZP3045192
निर्वाचक का नाम : मंजय कुमार
पिता का नाम:: गंगा साह
मकान संख्या : 38 प्रभाग 1
उम्र : 22 लिंग: : पुरुष
फोटो उपलब्ध

180 UZP3045242
निर्वाचक का नाम : राणा कुमार
पिता का नाम:: रामजी महतो
मकान संख्या : 38 प्रभाग 1
उम्र : 20 लिंग: : पुरुष
फोटो उपलब्ध

181 BR/03/012/510452
निर्वाचक का नाम : बच्चू साह
पिता का नाम:: कमल साह
मकान संख्या : 39
उम्र : 58 लिंग: : पुरुष
फोटो उपलब्ध

182 BR/03/012/510013
निर्वाचक का नाम : महेश कुमार
पिता का नाम:: कमल साह
मकान संख्या : 39
उम्र : 45 लिंग: : पुरुष
फोटो उपलब्ध

183 BCS3465374
निर्वाचक का नाम : सुनीता देवी
पति का नाम: महेश कुमार
मकान संख्या : 39
उम्र : 41 लिंग: : महिला
फोटो उपलब्ध

184 BCS1250422
निर्वाचक का नाम : जितेंद्र कुमार साह
पिता का नाम:: बच्चू साह
मकान संख्या : 39
उम्र : 39 लिंग: : पुरुष
फोटो उपलब्ध

185 UZP3034998
निर्वाचक का नाम : नीतू कुमारी
पति का नाम: विकाश
मकान संख्या : 39
उम्र : 31 लिंग: : महिला
फोटो उपलब्ध

186 UZP2317758
निर्वाचक का नाम : विरेन्द्र कुमार
पिता का नाम:: बच्चू साह
मकान संख्या : 39
उम्र : 30 लिंग: : पुरुष
फोटो उपलब्ध

187 UZP2839215
निर्वाचक का नाम : राहुल कुमार
पिता का नाम:: महेश कुमार
मकान संख्या : 39
उम्र : 26 लिंग: : पुरुष
फोटो उपलब्ध

188 UZP2750552
निर्वाचक का नाम : अनमोल कुमार
पिता का नाम:: मुकेश साह
मकान संख्या : 39
उम्र : 23 लिंग: : पुरुष
फोटो उपलब्ध

189 BR/03/012/510336
निर्वाचक का नाम : सुदामा साह
पिता का नाम:: बिसुन साह
मकान संख्या : 40
उम्र : 73 लिंग: : पुरुष
फोटो उपलब्ध

190 UZP1889013
निर्वाचक का नाम : मनोज साह
पिता का नाम:: सुदामा साह
मकान संख्या : 40
उम्र : 47 लिंग: : पुरुष
फोटो उपलब्ध

191 BR/03/012/510476
निर्वाचक का नाम : मोहन साह
पिता का नाम:: सुदामा साह
मकान संख्या : 40
उम्र : 46 लिंग: : पुरुष
फोटो उपलब्ध

192 BR/03/012/510394
निर्वाचक का नाम : सुगंधी देवी
पति का नाम: मनोज साह
मकान संख्या : 40
उम्र : 46 लिंग: : महिला
फोटो उपलब्ध

193 UZP2970572
निर्वाचक का नाम : मुनि देवी
पति का नाम: मोहन साह
मकान संख्या : 40
उम्र : 46 लिंग: : महिला
फोटो उपलब्ध

194 UZP2349157
निर्वाचक का नाम : कौलेश्वर कुमार
पिता का नाम:: मनोज साह
मकान संख्या : 40
उम्र : 28 लिंग: : पुरुष
फोटो उपलब्ध

195 UZP2484624
निर्वाचक का नाम : मंटू कुमार
पिता का नाम:: मोहन साह
मकान संख्या : 40
उम्र : 26 लिंग: : पुरुष
फोटो उपलब्ध

196 UZP2975159
निर्वाचक का नाम : जानकी देवी
पति का नाम: हरि साह
मकान संख्या : 41
उम्र : 73 लिंग: : महिला
फोटो उपलब्ध

197 BR/03/012/510232
निर्वाचक का नाम : लाल देवी
पति का नाम: सुदामा साह
मकान संख्या : 41
उम्र : 70 लिंग: : महिला
फोटो उपलब्ध

198 BR/03/012/510309
निर्वाचक का नाम : बैधनाथ साह
पिता का नाम:: नथुनी साह
मकान संख्या : 42
उम्र : 63 लिंग: : पुरुष
फोटो उपलब्ध

199 BR/03/012/510215
निर्वाचक का नाम : माया देवी
पति का नाम: बैधनाथ साह
मकान संख्या : 42
उम्र : 61 लिंग: : महिला
फोटो उपलब्ध

200 UZP0071878
निर्वाचक का नाम : देवकी देवी
पति का नाम: जगरनाथ साह
मकान संख्या : 43
उम्र : 58 लिंग: : महिला
फोटो उपलब्ध

201 BCS1250505
निर्वाचक का नाम : खुबलाल साह
पिता का नाम:: दुर्गा साह
मकान संख्या : 44
उम्र : 56 लिंग: : पुरुष
फोटो उपलब्ध

202 BR/03/012/510319
निर्वाचक का नाम : सीता देवी
पति का नाम: खूब लाल साह
मकान संख्या : 44
उम्र : 55 लिंग: : महिला
फोटो उपलब्ध

203 UZP2265999
निर्वाचक का नाम : मोतीलाल कुमार
पिता का नाम:: खुबलाल साह
मकान संख्या : 44
उम्र : 28 लिंग: : पुरुष
फोटो उपलब्ध

204 BR/03/012/510469
निर्वाचक का नाम : शिव रतन साह
पिता का नाम:: गणेश साह
मकान संख्या : 45
उम्र : 77 लिंग: : पुरुष
फोटो उपलब्ध

205 BR/03/012/510460
निर्वाचक का नाम : जोखू साह
पिता का नाम:: भुटा साह
मकान संख्या : 46
उम्र : 65 लिंग: : पुरुष
फोटो उपलब्ध

206 UZP2960268
निर्वाचक का नाम : जोधा देवी
पति का नाम: जोखू साह
मकान संख्या : 46
उम्र : 64 लिंग: : महिला
फोटो उपलब्ध

207 UZP0448795
निर्वाचक का नाम : राज कुमार साह
पिता का नाम:: जोखू साह
मकान संख्या : 46
उम्र : 37 लिंग: : पुरुष
फोटो उपलब्ध

208 UZP0448902
निर्वाचक का नाम : रम्भा देवी
पति का नाम: राज कुमार साह
मकान संख्या : 46
उम्र : 36 लिंग: : महिला
फोटो उपलब्ध

209 UZP2474575
निर्वाचक का नाम : जयकिशुन कुमार
पिता का नाम:: जोखु साह
मकान संख्या : 46
उम्र : 25 लिंग: : पुरुष
फोटो उपलब्ध

210 UZP2978799
निर्वाचक का नाम : रानी कुमारी
पति का नाम: जय किशुन कुमार
मकान संख्या : 46
उम्र : 22 लिंग: : महिला
फोटो उपलब्ध

211 UZP2981645
निर्वाचक का नाम : प्रकाश कुमार
पिता का नाम:: जोखु साह
मकान संख्या : 46
उम्र : 22 लिंग: : पुरुष
फोटो उपलब्ध

212 BR/03/012/510352
निर्वाचक का नाम : मालती देवी
पति का नाम: कृष्ण साह
मकान संख्या : 47
उम्र : 67 लिंग: : महिला
फोटो उपलब्ध

213 UZP2265965
निर्वाचक का नाम : सरिता देवी
पति का नाम: मनीष कुमार
मकान संख्या : 47
उम्र : 29 लिंग: : महिला
फोटो उपलब्ध

214 UZP2266054
निर्वाचक का नाम : मनीष कुमार
पिता का नाम:: कृष्णा साह
मकान संख्या : 47
उम्र : 29 लिंग: : पुरुष
फोटो उपलब्ध

215 UZP2393783
निर्वाचक का नाम : आशिष कुमार
पिता का नाम:: कृष्णा साह
मकान संख्या : 47
उम्र : 27 लिंग: : पुरुष
फोटो उपलब्ध

216 UZP2767358
निर्वाचक का नाम : मधू कुमारी
पति का नाम: आशीष कुमार
मकान संख्या : 47
उम्र : 25 लिंग: : महिला
फोटो उपलब्ध

217 UZP2982437
निर्वाचक का नाम : विक्की कुमार
माता का नाम: मदर
मकान संख्या : 47
उम्र : 22 लिंग: : पुरुष
फोटो उपलब्ध

218 UZP0071688
निर्वाचक का नाम : दिलीप साह
पिता का नाम:: प्रसाद साह
मकान संख्या : 48
उम्र : 46 लिंग: : पुरुष
फोटो उपलब्ध

219 BR/03/012/510226
निर्वाचक का नाम : कुअदरी
पति का नाम: सुनर साह
मकान संख्या : 49
उम्र : 76 लिंग: : महिला
फोटो उपलब्ध

220 BR/03/012/510234
निर्वाचक का नाम : हीरा देवी
पति का नाम: अकलु साह
मकान संख्या : 49
उम्र : 52 लिंग: : महिला
फोटो उपलब्ध

221 BCS1250992
निर्वाचक का नाम : अकलु साह
पिता का नाम:: सुनर साह
मकान संख्या : 49
उम्र : 47 लिंग: : पुरुष
फोटो उपलब्ध

222 BCS4683223
निर्वाचक का नाम : भोला साह
पिता का नाम:: सुनर साह
मकान संख्या : 49
उम्र : 46 लिंग: : पुरुष
फोटो उपलब्ध

223 UZP0324194
निर्वाचक का नाम : हरेन्द्र साह
पिता का नाम:: अकलू साह
मकान संख्या : 49
उम्र : 35 लिंग: : पुरुष
फोटो उपलब्ध

224 UZP0872861
निर्वाचक का नाम : नरेश साह
पिता का नाम:: अकलु साह
मकान संख्या : 49
उम्र : 35 लिंग: : पुरुष
फोटो उपलब्ध

225 UZP0324202
निर्वाचक का नाम : गुडिया देवी
पति का नाम: हरेन्द्र साह
मकान संख्या : 49
उम्र : 34 लिंग: : महिला
फोटो उपलब्ध

226 UZP2485639
निर्वाचक का नाम : राजन कुमार
पिता का नाम:: अकलू साह
मकान संख्या : 49
उम्र : 26 लिंग: : पुरुष
फोटो उपलब्ध

227 UZP2756971
निर्वाचक का नाम : बबलू कुमार
पिता का नाम:: भोला साह
मकान संख्या : 49
उम्र : 24 लिंग: : पुरुष
फोटो उपलब्ध

228 UZP2754331
निर्वाचक का नाम : सुबोध कुमार
पिता का नाम:: भोला साह
मकान संख्या : 49
उम्र : 23 लिंग: : पुरुष
फोटो उपलब्ध

229 BR/03/012/510349
निर्वाचक का नाम : लाल मती देवी
पति का नाम: नवल किशोर प्रसाद
मकान संख्या : 51
उम्र : 84 लिंग: : महिला
फोटो उपलब्ध

230 BR/03/012/510327
निर्वाचक का नाम : त्रिभुवन प्रसाद
पिता का नाम:: नवल किशोर प्रसाद
मकान संख्या : 51
उम्र : 51 लिंग: : पुरुष
फोटो उपलब्ध

231 BCS1250919
निर्वाचक का नाम : त्रिलोकी प्रसाद
पिता का नाम:: नवल किशोर प्रसाद
मकान संख्या : 51
उम्र : 49 लिंग: : पुरुष
फोटो उपलब्ध

232 BCS1253848
निर्वाचक का नाम : रीना देवी
पति का नाम: त्रिलोकी प्रसाद
मकान संख्या : 51
उम्र : 47 लिंग: : महिला
फोटो उपलब्ध

233 BR/03/012/510423
निर्वाचक का नाम : शिव कुमार प्रसाद
पिता का नाम:: नवल किशोर प्रसाद
मकान संख्या : 51
उम्र : 46 लिंग: : पुरुष
फोटो उपलब्ध

234 BCS1253202
निर्वाचक का नाम : सीता देवी
पति का नाम: शिव कुमार प्रसाद
मकान संख्या : 51
उम्र : 46 लिंग: : महिला
फोटो उपलब्ध

235 UZP2349199
निर्वाचक का नाम : खुशबु देवी
पति का नाम: अजित कुमार
मकान संख्या : 51
उम्र : 31 लिंग: : महिला
फोटो उपलब्ध

236 UZP2349207
निर्वाचक का नाम : अजित कुमार
पिता का नाम:: त्रिभुवन प्रसाद
मकान संख्या : 51
उम्र : 28 लिंग: : पुरुष
फोटो उपलब्ध

237 UZP2479954
निर्वाचक का नाम : राहुल कुमार
पिता का नाम:: अजय सिंह
मकान संख्या : 51
उम्र : 26 लिंग: : पुरुष
फोटो उपलब्ध

238 BR/03/012/510231
निर्वाचक का नाम : राजेन्द्र सिंह
पिता का नाम:: यादव सिंह
मकान संख्या : 52
उम्र : 58 लिंग: : पुरुष
फोटो उपलब्ध

239 BR/03/012/510014
निर्वाचक का नाम : मनोज सिंह
पिता का नाम:: यादव सिंह
मकान संख्या : 52
उम्र : 55 लिंग: : पुरुष
फोटो उपलब्ध

240 BCS1252097
निर्वाचक का नाम : चंदा देवी
पति का नाम: मनोज सिंह
मकान संख्या : 52
उम्र : 53 लिंग: : महिला
फोटो उपलब्ध

241 BCS3465135
निर्वाचक का नाम : शैल देवी
पति का नाम: राजेन्द्र सिंह
मकान संख्या : 52
उम्र : 47 लिंग: : महिला
फोटो उपलब्ध

242 UZP2477008
निर्वाचक का नाम : चंचल कुमार सिंह
पिता का नाम:: राजेंद्र सिंह
मकान संख्या : 52
उम्र : 29 लिंग: : पुरुष
फोटो उपलब्ध

243 UZP2919538
निर्वाचक का नाम : मीरा कुमारी
पति का नाम: अनमोल कुमार
मकान संख्या : 52
उम्र : 26 लिंग: : महिला
फोटो उपलब्ध

244 UZP3017043
निर्वाचक का नाम : दिव्यम कुमार
पिता का नाम:: राजेंद्र सिंह
मकान संख्या : 52
उम्र : 20 लिंग: : पुरुष
फोटो उपलब्ध

245 BR/03/012/510533
निर्वाचक का नाम : माधो सिंह
पिता का नाम:: रघु नाथ सिंह
मकान संख्या : 53
उम्र : 75 लिंग: : पुरुष
फोटो उपलब्ध

246 UZP0071779
निर्वाचक का नाम : शैल देवी
पति का नाम: माधो सिंह
मकान संख्या : 53
उम्र : 61 लिंग: : महिला
फोटो उपलब्ध

247 BR/03/012/510362
निर्वाचक का नाम : पुष्पा देवी
पति का नाम: वीर बहादुर सिंह
मकान संख्या : 53
उम्र : 53 लिंग: : महिला
फोटो उपलब्ध

248 UZP0071506
निर्वाचक का नाम : सुजीत कुमार
पिता का नाम:: बीरबहादुर सिंह
मकान संख्या : 53
उम्र : 36 लिंग: : पुरुष
फोटो उपलब्ध

249 UZP0324210
निर्वाचक का नाम : मुन्ना सिंह
पिता का नाम:: यादव सिंह
मकान संख्या : 53
उम्र : 35 लिंग: : पुरुष
फोटो उपलब्ध

250 UZP0448803
निर्वाचक का नाम : अजित कुमार
पिता का नाम:: बिरबहादर सिह
मकान संख्या : 53
उम्र : 35 लिंग: : पुरुष
फोटो उपलब्ध

251 UZP0872879
निर्वाचक का नाम : सरिता देवी
पति का नाम: सुजीत कुमार
मकान संख्या : 53
उम्र : 34 लिंग: : महिला
फोटो उपलब्ध

252 UZP2231942
निर्वाचक का नाम : ओम बाला कुमारी
पति का नाम: अजित कुमार
मकान संख्या : 53
उम्र : 33 लिंग: : महिला
फोटो उपलब्ध

253 UZP2757011
निर्वाचक का नाम : आर्या कुमारी
पिता का नाम:: विनोद सिंह
मकान संख्या : 53
उम्र : 23 लिंग: : महिला
फोटो उपलब्ध

254 BR/03/012/510358
निर्वाचक का नाम : कलावती देवी
पति का नाम: काशी नाथ सिंह
मकान संख्या : 54
उम्र : 67 लिंग: : महिला
फोटो उपलब्ध

255 UZP0071837
निर्वाचक का नाम : निकी देवी
पति का नाम: चुन्नु सिह
मकान संख्या : 54
उम्र : 47 लिंग: : महिला
फोटो उपलब्ध

256 UZP2483535
निर्वाचक का नाम : जुसी कुमारी
पति का नाम: मनीष कुमार
मकान संख्या : 54
उम्र : 26 लिंग: : महिला
फोटो उपलब्ध

257 BR/03/012/510177
निर्वाचक का नाम : त्रिभुनाथ सिंह
पिता का नाम:: रूदल सिंह
मकान संख्या : 55
उम्र : 72 लिंग: : पुरुष
फोटो उपलब्ध

258 BCS3467099
निर्वाचक का नाम : शांति देवी
पति का नाम: त्रिभुनाथ सिंह
मकान संख्या : 55
उम्र : 53 लिंग: : महिला
फोटो उपलब्ध

259 BR/03/012/510353
निर्वाचक का नाम : चुन्नू सिंह
पिता का नाम:: काशी नाथ सिंह
मकान संख्या : 55
उम्र : 48 लिंग: : पुरुष
फोटो उपलब्ध

260 BCS3465796
निर्वाचक का नाम : नितेश कुमार सिंह
पिता का नाम:: प्रयाग सिंह
मकान संख्या : 55
उम्र : 46 लिंग: : पुरुष
फोटो उपलब्ध

261 UZP1607548
निर्वाचक का नाम : दिनेश कुमार
पिता का नाम:: त्रिभुनाथ सिंह
मकान संख्या : 55
उम्र : 39 लिंग: : पुरुष
फोटो उपलब्ध

262 UZP3214913
निर्वाचक का नाम : बिन्नी कुमारी
पति का नाम: धीरज कुमार
मकान संख्या : 55
उम्र : 29 लिंग: : महिला
फोटो उपलब्ध

263 BR/03/012/510247
निर्वाचक का नाम : अनंत सिंह
पिता का नाम:: महादेव सिंह
मकान संख्या : 56
उम्र : 53 लिंग: : पुरुष
फोटो उपलब्ध

264 BR/03/012/510356
निर्वाचक का नाम : मंजू देवी
पति का नाम: अनंत सिंह
मकान संख्या : 56
उम्र : 52 लिंग: : महिला
फोटो उपलब्ध

265 UZP1607563
निर्वाचक का नाम : प्रियंका कुमारी
पति का नाम: बिकाश कुमार
मकान संख्या : 56
उम्र : 35 लिंग: : महिला
फोटो उपलब्ध

266 BR/03/012/510122
निर्वाचक का नाम : अम्बिका सिंह
पिता का नाम:: सत्य नारायण सिंह
मकान संख्या : 57
उम्र : 77 लिंग: : पुरुष
फोटो उपलब्ध

267 UZP0072058
निर्वाचक का नाम : सरस्वती देवी
पति का नाम: फुलेना सिह
मकान संख्या : 57
उम्र : 47 लिंग: : महिला
फोटो उपलब्ध

268 BCS1250968
निर्वाचक का नाम : मनोज सिंह
पिता का नाम:: अम्बिका सिंह
मकान संख्या : 57
उम्र : 46 लिंग: : पुरुष
फोटो उपलब्ध

269 UZP0448761
निर्वाचक का नाम : राज कुमार
पिता का नाम:: फुलेना सिह
मकान संख्या : 57
उम्र : 35 लिंग: : पुरुष
फोटो उपलब्ध

270 UZP2349181
निर्वाचक का नाम : शिल्पी कुमारी
पति का नाम: राज कुमार
मकान संख्या : 57
उम्र : 28 लिंग: : महिला
फोटो उपलब्ध

271 UZP2531630
निर्वाचक का नाम : दीपू कुमार सिंह
पिता का नाम:: मनोज सिंह
मकान संख्या : 57
उम्र : 25 लिंग: : पुरुष
फोटो उपलब्ध

272 UZP3034949
निर्वाचक का नाम : जुही कुमारी
पति का नाम: दिपू कुमार
मकान संख्या : 57
उम्र : 24 लिंग: : महिला
फोटो उपलब्ध

273 UZP2924728
निर्वाचक का नाम : पिंकी कुमारी
पति का नाम: राजन कुमार
मकान संख्या : 57
उम्र : 23 लिंग: : महिला
फोटो उपलब्ध

274 UZP2837219
निर्वाचक का नाम : ज्योति कुमारी
पिता का नाम:: शुशील कुमार सिंह
मकान संख्या : 57
उम्र : 22 लिंग: : महिला
फोटो उपलब्ध

275 UZP3215068
निर्वाचक का नाम : मुस्कान कुमारी
पिता का नाम:: मनोज सिंह
मकान संख्या : 57
उम्र : 19 लिंग: : महिला
फोटो उपलब्ध

276 BR/03/012/510143
निर्वाचक का नाम : फुलेना सिंह
पिता का नाम:: अम्बिका सिंह
मकान संख्या : 58
उम्र : 58 लिंग: : पुरुष
फोटो उपलब्ध

277 UZP2970598
निर्वाचक का नाम : सुनील कुमार सिंह
पिता का नाम:: रामचंद्र सिंह
मकान संख्या : 58
उम्र : 48 लिंग: : पुरुष
फोटो उपलब्ध

278 UZP1889021
निर्वाचक का नाम : अरविंद कुमार सिंह
पिता का नाम:: रामचंद्र सिंह
मकान संख्या : 58
उम्र : 46 लिंग: : पुरुष
फोटो उपलब्ध

279 BR/03/012/510486
निर्वाचक का नाम : रामचंद्र सिंह
पिता का नाम:: लक्ष्मि सिंह
मकान संख्या : 59
उम्र : 79 लिंग: : पुरुष
फोटो उपलब्ध

280 BR/03/012/510241
निर्वाचक का नाम : उदय बहादुर सिंह
पिता का नाम:: दशरथ सिंह
मकान संख्या : 59
उम्र : 62 लिंग: : पुरुष
फोटो उपलब्ध

281 BR/03/012/510368
निर्वाचक का नाम : उमेश सिंह
पिता का नाम:: दशरथ सिंह
मकान संख्या : 59
उम्र : 46 लिंग: : पुरुष
फोटो उपलब्ध

282 BCS1251644
निर्वाचक का नाम : बबिता देवी
पति का नाम: उमेश सिंह
मकान संख्या : 59
उम्र : 46 लिंग: : महिला
फोटो उपलब्ध

283 UZP2477057
निर्वाचक का नाम : अभिषेक राज
पिता का नाम:: उमेश सिंह
मकान संख्या : 59
उम्र : 26 लिंग: : पुरुष
फोटो उपलब्ध

284 UZP2924744
निर्वाचक का नाम : सोमी कुमारी
पति का नाम: अभिषेक राज
मकान संख्या : 59
उम्र : 26 लिंग: : महिला
फोटो उपलब्ध

285 UZP3142015
निर्वाचक का नाम : रामा देवी
पति का नाम: रामाशिष सिंह
मकान संख्या : 60
उम्र : 78 लिंग: : महिला
फोटो उपलब्ध

286 UZP0324228
निर्वाचक का नाम : सुबोध कुमार
पिता का नाम:: रामाशिष सिंह
मकान संख्या : 61
उम्र : 46 लिंग: : पुरुष
फोटो उपलब्ध

287 UZP2910552
निर्वाचक का नाम : साक्षी
पिता का नाम:: सुबोध कुमार
मकान संख्या : 61
उम्र : 24 लिंग: : महिला
फोटो उपलब्ध

288 UZP3003985
निर्वाचक का नाम : राज
पिता का नाम:: सुबोध कुमार
मकान संख्या : 61
उम्र : 21 लिंग: : पुरुष
फोटो उपलब्ध

289 BR/03/012/510300
निर्वाचक का नाम : लीला वती सिंह
पति का नाम: राम भजन सिंह
मकान संख्या : 62
उम्र : 83 लिंग: : महिला
फोटो उपलब्ध

290 UZP0201699
निर्वाचक का नाम : सत्य प्रकाश
पिता का नाम:: रामभजन सिंह
मकान संख्या : 62
उम्र : 51 लिंग: : पुरुष
फोटो उपलब्ध

291 BR/03/012/510338
निर्वाचक का नाम : विनय कुमार
पिता का नाम:: राम भजन सिंह
मकान संख्या : 62
उम्र : 46 लिंग: : पुरुष
फोटो उपलब्ध

292 UZP0448779
निर्वाचक का नाम : अनिता कूमारी
पति का नाम: विनय कुमार
मकान संख्या : 62
उम्र : 40 लिंग: : महिला
फोटो उपलब्ध

293 UZP2265981
निर्वाचक का नाम : प्रियंका कुमारी
पति का नाम: विशाल कुमार
मकान संख्या : 63
उम्र : 32 लिंग: : महिला
फोटो उपलब्ध

294 BR/03/012/510068
निर्वाचक का नाम : बासुकी नाथ सिंह
पिता का नाम:: इंद्रासन सिंह
मकान संख्या : 64
उम्र : 62 लिंग: : पुरुष
फोटो उपलब्ध

295 BCS1253780
निर्वाचक का नाम : सुधीर कुमार
पिता का नाम:: विश्वा नाथ सिंह
मकान संख्या : 65
उम्र : 46 लिंग: : पुरुष
फोटो उपलब्ध

296 UZP3137908
निर्वाचक का नाम : शम्भू नाथ सिंह
पिता का नाम:: भोला सिंह
मकान संख्या : 66
उम्र : 72 लिंग: : पुरुष
फोटो उपलब्ध

297 UZP3009800
निर्वाचक का नाम : जय प्रकाश
पिता का नाम:: शम्भू नाथ सिंह
मकान संख्या : 66
उम्र : 48 लिंग: : पुरुष
फोटो उपलब्ध

298 BR/03/012/510363
निर्वाचक का नाम : गुड्डु कुमार सिंह
पिता का नाम:: राजदेव सिंह
मकान संख्या : 67
उम्र : 46 लिंग: : पुरुष
फोटो उपलब्ध

299 UZP2602902
निर्वाचक का नाम : गायत्री कुमारी
पति का नाम: गुड्डु कुमार सिंह
मकान संख्या : 67
उम्र : 38 लिंग: : महिला
फोटो उपलब्ध

300 BR/03/012/510340
निर्वाचक का नाम : शिव कुमारी देवी
पति का नाम: शिव शंकर सिंह
मकान संख्या : 68
उम्र : 75 लिंग: : महिला
फोटो उपलब्ध

301 BR/03/012/510220
निर्वाचक का नाम : अरूण कुमार सिंह
पिता का नाम:: शिव शंकर सिंह
मकान संख्या : 68
उम्र : 42 लिंग: : पुरुष
फोटो उपलब्ध

302 UZP0072132
निर्वाचक का नाम : जितु कुमार
पिता का नाम:: शिवशंकर सिंह
मकान संख्या : 68
उम्र : 37 लिंग: : पुरुष
फोटो उपलब्ध

303 UZP0072124
निर्वाचक का नाम : संजीव कुमार
पिता का नाम:: शिवशंकर सिंह
मकान संख्या : 68
उम्र : 35 लिंग: : पुरुष
फोटो उपलब्ध

304 UZP2535847
निर्वाचक का नाम : बबुली देवी
पति का नाम: अरुण कुमार सिंह
मकान संख्या : 68
उम्र : 33 लिंग: : महिला
फोटो उपलब्ध

305 BR/03/012/510343
निर्वाचक का नाम : उमरावती देवी
पति का नाम: भरत सिंह
मकान संख्या : 69
उम्र : 47 लिंग: : महिला
फोटो उपलब्ध

306 UZP0071514
निर्वाचक का नाम : अभय कुमार
पिता का नाम:: भरत सिंह
मकान संख्या : 69
उम्र : 38 लिंग: : पुरुष
फोटो उपलब्ध

307 BR/03/012/510342
निर्वाचक का नाम : इन्दु देवी
पति का नाम: हरि शंकर सिंह
मकान संख्या : 70
उम्र : 67 लिंग: : महिला
फोटो उपलब्ध

308 UZP0324459
निर्वाचक का नाम : राकेश कुमार
पिता का नाम:: हरिशंकर सिंह
मकान संख्या : 70
उम्र : 35 लिंग: : पुरुष
फोटो उपलब्ध

309 BR/03/012/510372
निर्वाचक का नाम : सावित्री देवी
पति का नाम: जमुना सिंह
मकान संख्या : 71
उम्र : 78 लिंग: : महिला
फोटो उपलब्ध

310 UZP0324251
निर्वाचक का नाम : शुभ नारायण सिंह
पिता का नाम:: जमुना सिंह
मकान संख्या : 71
उम्र : 47 लिंग: : पुरुष
फोटो उपलब्ध

311 BCS1683275
निर्वाचक का नाम : कलावती देवी
पति का नाम: प्रभु नाथ सिंह
मकान संख्या : 72
उम्र : 70 लिंग: : महिला
फोटो उपलब्ध

312 BCS1685254
निर्वाचक का नाम : श्री प्रकाश सिंह
पिता का नाम:: रघुनी सिंह
मकान संख्या : 73
उम्र : 64 लिंग: : पुरुष
फोटो उपलब्ध

313 UZP3234119
निर्वाचक का नाम : विनोद कुमार सिंह
पिता का नाम:: वासुदेव सिंह
मकान संख्या : 74
उम्र : 48 लिंग: : पुरुष
फोटो उपलब्ध

314 BCS1252089
निर्वाचक का नाम : इंद्रावती देवी
पति का नाम: विनोद सिंह
मकान संख्या : 74
उम्र : 47 लिंग: : महिला
फोटो उपलब्ध

315 UZP2266047
निर्वाचक का नाम : राहुल कुमार
पिता का नाम:: विनोद सिंह
मकान संख्या : 74
उम्र : 28 लिंग: : पुरुष
फोटो उपलब्ध

316 UZP3034980
निर्वाचक का नाम : सुप्रिया कुमारी
पिता का नाम:: विनोद कुमार
मकान संख्या : 74
उम्र : 23 लिंग: : महिला
फोटो उपलब्ध

317 UZP3034964
निर्वाचक का नाम : सुरूची कुमारी
पिता का नाम:: विनोद कुमार
मकान संख्या : 74
उम्र : 20 लिंग: : महिला
फोटो उपलब्ध

318 UZP2531622
निर्वाचक का नाम : अमित कुमार
पिता का नाम:: निरज सिंह
मकान संख्या : 75
उम्र : 25 लिंग: : पुरुष
फोटो उपलब्ध

319 UZP2509719
निर्वाचक का नाम : प्रमोद कुमार
पिता का नाम:: यादव सिंह
मकान संख्या : 76
उम्र : 49 लिंग: : पुरुष
फोटो उपलब्ध

320 UZP2535854
निर्वाचक का नाम : सुरज कुमार
पिता का नाम:: मनोज सिंह
मकान संख्या : 76
उम्र : 28 लिंग: : पुरुष
फोटो उपलब्ध

321 UZP3045101
निर्वाचक का नाम : रेशु कुमारी
पति का नाम: सुरज कुमार
मकान संख्या : 76 प्रभाग 1
उम्र : 23 लिंग: : महिला
फोटो उपलब्ध

322 UZP2932283
निर्वाचक का नाम : ममता कुमारी
पति का नाम: प्रमोद कुमार
मकान संख्या : 77
उम्र : 42 लिंग: : महिला
फोटो उपलब्ध

323 UZP3008596
निर्वाचक का नाम : अनु कुमारी
पति का नाम: विकेश नारायण ठाकुर
मकान संख्या : 146
उम्र : 25 लिंग: : महिला
फोटो उपलब्ध

324 UZP3094570
निर्वाचक का नाम : रागिनी कुमारी
पति का नाम: राजन कुमार
मकान संख्या : फॉर निन
उम्र : 20 लिंग: : महिला
फोटो उपलब्ध

325 UZP3087152
निर्वाचक का नाम : सोनी देवी
पति का नाम: धर्मेंद्र कुमार
मकान संख्या : फॉर टु
उम्र : 27 लिंग: : महिला
फोटो उपलब्ध

326 UZP3089430
निर्वाचक का नाम : चुन्नू कुमार
पिता का नाम:: विजय दास
मकान संख्या : वन सिक्स
उम्र : 22 लिंग: : पुरुष
फोटो उपलब्ध

327 UZP3094497
निर्वाचक का नाम : रेशमी देवी
पति का नाम: विक्की कुमार
मकान संख्या : वन सिक्स
उम्र : 19 लिंग: : महिला
फोटो उपलब्ध

328 UZP3097896
निर्वाचक का नाम : सुमन कुमारी
पति का नाम: मंजय कुमार
मकान संख्या : थ्री एट
उम्र : 21 लिंग: : महिला
फोटो उपलब्ध

329 UZP3099058
निर्वाचक का नाम : अशोक कुमार
पिता का नाम:: जमुना साह
मकान संख्या : थ्री एट
उम्र : 21 लिंग: : पुरुष
फोटो उपलब्ध

330 UZP3098084
निर्वाचक का नाम : रीमा कुमारी
पति का नाम: शेयमबाबू कुमार
मकान संख्या : थ्री एट
उम्र : 20 लिंग: : महिला
फोटो उपलब्ध

331 UZP3089109
निर्वाचक का नाम : धनजय कुमार
पिता का नाम:: मनोज ठाकुर
मकान संख्या : थ्री फॉर
उम्र : 21 लिंग: : पुरुष
फोटो उपलब्ध

332 UZP3132685
निर्वाचक का नाम : मनीष कुमार
पिता का नाम:: जीतेंद्र कुमार साह
मकान संख्या : थ्री निन
उम्र : 21 लिंग: : पुरुष
फोटो उपलब्ध

333 UZP3136587
निर्वाचक का नाम : बजरंग कुमार
पिता का नाम:: श्री मुंशी साह
मकान संख्या : थ्री निन
उम्र : 20 लिंग: : पुरुष
फोटो उपलब्ध

334 UZP3135415
निर्वाचक का नाम : नीरज कुमार
पिता का नाम:: बिनोद ठाकुर
मकान संख्या : थ्री वन
उम्र : 19 लिंग: : पुरुष
फोटो उपलब्ध

335 UZP3088960
निर्वाचक का नाम : रंजीत कुमार
पिता का नाम:: हरिशंकर ठाकुर
मकान संख्या : थ्री ज़ीरो
उम्र : 21 लिंग: : पुरुष
फोटो उपलब्ध

336 UZP3087285
निर्वाचक का नाम : मनिषा कुमारी
पति का नाम: राणा कुमार
मकान संख्या : ट्री एट
उम्र : 23 लिंग: : महिला
फोटो उपलब्ध

337 UZP3078490
निर्वाचक का नाम : रीमा कुमारी
पति का नाम: अरविंद ठाकुर
मकान संख्या : ट्री फॉर
उम्र : 25 लिंग: : महिला
फोटो उपलब्ध

338 UZP3114360
निर्वाचक का नाम : श्री कुमार
पिता का नाम:: विनोद महतो
मकान संख्या : टु एट
उम्र : 22 लिंग: : पुरुष
फोटो उपलब्ध

339 UZP3069002
निर्वाचक का नाम : आरती कुमारी
पति का नाम: त्रिलोकी प्रसाद
मकान संख्या : वार्ड नं 5
उम्र : 31 लिंग: : महिला
फोटो उपलब्ध

340 UZP3256732
निर्वाचक का नाम : पवन कुमार
माता का नाम: गायत्री देवी
मकान संख्या : वार्ड नं -15
उम्र : 19 लिंग: : पुरुष
फोटो उपलब्ध

341 BCS1686179
निर्वाचक का नाम : सुमीत्रा देवी
पति का नाम: लालबाबू प्रसाद यादव
मकान संख्या : 1
उम्र : 44 लिंग: : महिला
फोटो उपलब्ध

342 BCS4683389
निर्वाचक का नाम : ओमप्रकाश यादव
पिता का नाम:: गुल्ली राय
मकान संख्या : 1
उम्र : 38 लिंग: : पुरुष
फोटो उपलब्ध

343 UZP0071928
निर्वाचक का नाम : नीलु देवी
पति का नाम: ओमप्रकाश यादव
मकान संख्या : 1
उम्र : 38 लिंग: : महिला
फोटो उपलब्ध

344 BCS1689009
निर्वाचक का नाम : राजेश यादव
पिता का नाम:: गुल्ली राय
मकान संख्या : 1
उम्र : 37 लिंग: : पुरुष
फोटो उपलब्ध

345 UZP1235092
निर्वाचक का नाम : विशाल कुमार
पिता का नाम:: लालबाबू प्रसाद यादव
मकान संख्या : 1
उम्र : 31 लिंग: : पुरुष
फोटो उपलब्ध

346 UZP1781004
निर्वाचक का नाम : बली महतो
पिता का नाम:: रामकिशुन महतो
मकान संख्या : 1
उम्र : 31 लिंग: : पुरुष
फोटो उपलब्ध

347 UZP1984129
निर्वाचक का नाम : कविता देवी
पति का नाम: बली महतो
मकान संख्या : 1
उम्र : 30 लिंग: : महिला
फोटो उपलब्ध

348 BCS1688571
निर्वाचक का नाम : ललिता देवी
पति का नाम: राजदेव दास
मकान संख्या : 2
उम्र : 44 लिंग: : महिला
फोटो उपलब्ध

349 UZP1540806
निर्वाचक का नाम : रामदेव दास
पिता का नाम:: दशई दास
मकान संख्या : 2
उम्र : 43 लिंग: : पुरुष
फोटो उपलब्ध

350 BCS4683355
निर्वाचक का नाम : मीना देवी
पति का नाम: रामदेव दास
मकान संख्या : 2
उम्र : 39 लिंग: : महिला
फोटो उपलब्ध

351 UZP1235134
निर्वाचक का नाम : महेश दास
पिता का नाम:: भरत दास
मकान संख्या : 3
उम्र : 32 लिंग: : पुरुष
फोटो उपलब्ध

352 UZP1167931
निर्वाचक का नाम : रेनू देवी
पति का नाम: महेश दास
मकान संख्या : 3
उम्र : 30 लिंग: : महिला
फोटो उपलब्ध

353 UZP1168707
निर्वाचक का नाम : गणेश कुमार
पिता का नाम:: स्व० भरत दास
मकान संख्या : 3
उम्र : 30 लिंग: : पुरुष
फोटो उपलब्ध

354 UZP1781012
निर्वाचक का नाम : मुन्ना कुमार
पिता का नाम:: राजदेव दास
मकान संख्या : 3
उम्र : 28 लिंग: : पुरुष
फोटो उपलब्ध

355 UZP0324400
निर्वाचक का नाम : चंपा देवी
पति का नाम: दसई दास
मकान संख्या : 4
उम्र : 73 लिंग: : महिला
फोटो उपलब्ध

356 UZP1540798
निर्वाचक का नाम : रामदरश दास
पिता का नाम:: बुद्ध राम दास
मकान संख्या : 5
उम्र : 52 लिंग: : पुरुष
फोटो उपलब्ध

357 BR/03/012/510181
निर्वाचक का नाम : प्रमिला देवी
पति का नाम: रामदरश दास
मकान संख्या : 5
उम्र : 51 लिंग: : महिला
फोटो उपलब्ध

358 UZP0324277
निर्वाचक का नाम : गूडिया देवी
पति का नाम: दिलीप साह
मकान संख्या : 5
उम्र : 35 लिंग: : महिला
फोटो उपलब्ध

359 UZP2509461
निर्वाचक का नाम : धीरज कुमार
पिता का नाम:: रामदरश दास
मकान संख्या : 5
उम्र : 28 लिंग: : पुरुष
फोटो उपलब्ध

360 BCS1251016
निर्वाचक का नाम : फुलमती देवी
पति का नाम: प्रभु दास
मकान संख्या : 6
उम्र : 63 लिंग: : महिला
फोटो उपलब्ध

361 BCS1686898
निर्वाचक का नाम : मेघनाथ दास
पिता का नाम:: जोखन दास
मकान संख्या : 6
उम्र : 41 लिंग: : पुरुष
फोटो उपलब्ध

362 BCS1690288
निर्वाचक का नाम : राजेन्द्र दास
पिता का नाम:: जोखन दास
मकान संख्या : 6
उम्र : 40 लिंग: : पुरुष
फोटो उपलब्ध

363 BCS1689587
निर्वाचक का नाम : मीना देवी
पति का नाम: मेघनाथ दास
मकान संख्या : 6
उम्र : 39 लिंग: : महिला
फोटो उपलब्ध

364 BCS1690114
निर्वाचक का नाम : मंजू देवी
पति का नाम: राजेन्द्र दास
मकान संख्या : 6
उम्र : 37 लिंग: : महिला
फोटो उपलब्ध

365 UZP0324285
निर्वाचक का नाम : राजू दास
पिता का नाम:: प्रभु दास
मकान संख्या : 6
उम्र : 34 लिंग: : पुरुष
फोटो उपलब्ध

366 BCS3467230
निर्वाचक का नाम : दशरथ दास
पिता का नाम:: प्रयाग दास
मकान संख्या : 7
उम्र : 41 लिंग: : पुरुष
फोटो उपलब्ध

367 UZP0071639
निर्वाचक का नाम : उर्मिला देवी
पति का नाम: दशरथ दास
मकान संख्या : 7
उम्र : 39 लिंग: : महिला
फोटो उपलब्ध

368 BCS3467321
निर्वाचक का नाम : रामभरोस दास
पिता का नाम:: ढोरा दास
मकान संख्या : 7
उम्र : 37 लिंग: : पुरुष
फोटो उपलब्ध

369 BCS1690296
निर्वाचक का नाम : गुडडू दास
पिता का नाम:: प्रयाग दास
मकान संख्या : 7
उम्र : 37 लिंग: : पुरुष
फोटो उपलब्ध

370 BR/03/012/510417
निर्वाचक का नाम : भन्नु ठाकुर
पिता का नाम:: बिजाधर ठाकुर
मकान संख्या : 8
उम्र : 77 लिंग: : पुरुष
फोटो उपलब्ध

371 BR/03/012/510093
निर्वाचक का नाम : उषा देवी
पति का नाम: मनु ठाकुर
मकान संख्या : 8
उम्र : 72 लिंग: : महिला
फोटो उपलब्ध

372 BR/03/012/510100
निर्वाचक का नाम : सुगंती देवी
पति का नाम: लक्ष्मण ठाकुर
मकान संख्या : 8
उम्र : 54 लिंग: : महिला
फोटो उपलब्ध

373 UZP0324293
निर्वाचक का नाम : मोहन ठाकुर
पिता का नाम:: भानू ठाकुर
मकान संख्या : 8
उम्र : 40 लिंग: : पुरुष
फोटो उपलब्ध

374 BCS1688035
निर्वाचक का नाम : अनील महतो
पिता का नाम:: शिवमंगल महतो
मकान संख्या : 8
उम्र : 39 लिंग: : पुरुष
फोटो उपलब्ध

375 BCS3466034
निर्वाचक का नाम : शोभा देवी
पति का नाम: मोहन ठाकुर
मकान संख्या : 8
उम्र : 37 लिंग: : महिला
फोटो उपलब्ध

376 UZP0324301
निर्वाचक का नाम : रेणु देवी
पति का नाम: अनिल महतो
मकान संख्या : 8
उम्र : 37 लिंग: : महिला
फोटो उपलब्ध

377 BR/03/012/510111
निर्वाचक का नाम : बेदामी देवी
पति का नाम: बीनदा दास
मकान संख्या : 9
उम्र : 51 लिंग: : महिला
फोटो उपलब्ध

378 UZP0201681
निर्वाचक का नाम : चनँदा देवी
पति का नाम: कृष्ण कुमार
मकान संख्या : 9
उम्र : 45 लिंग: : महिला
फोटो उपलब्ध

379 UZP0324418
निर्वाचक का नाम : संजय महतो
पिता का नाम:: युगल महतो
मकान संख्या : 9
उम्र : 40 लिंग: : पुरुष
फोटो उपलब्ध

380 UZP0071704
निर्वाचक का नाम : मालती देवी
पति का नाम: संजय महतो
मकान संख्या : 9
उम्र : 38 लिंग: : महिला
फोटो उपलब्ध

381 BCS4683496
निर्वाचक का नाम : विजय महतो
पिता का नाम:: युगल महतो
मकान संख्या : 9
उम्र : 37 लिंग: : पुरुष
फोटो उपलब्ध

382 UZP0324426
निर्वाचक का नाम : कान्ति देवी
पति का नाम: विजय महतो
मकान संख्या : 9
उम्र : 36 लिंग: : महिला
फोटो उपलब्ध

383 UZP0071621
निर्वाचक का नाम : प्रदीप महतो
पिता का नाम:: युगल महतो
मकान संख्या : 10
उम्र : 37 लिंग: : पुरुष
फोटो उपलब्ध

384 UZP1480011
निर्वाचक का नाम : बबिता देवी
पति का नाम: प्रदीप महतो
मकान संख्या : 10
उम्र : 31 लिंग: : महिला
फोटो उपलब्ध

385 BR/03/012/510465
निर्वाचक का नाम : देवालु दास
पिता का नाम:: सीता राम दास
मकान संख्या : 11
उम्र : 56 लिंग: : पुरुष
फोटो उपलब्ध

386 BR/03/012/510101
निर्वाचक का नाम : निर्मला देवी
पति का नाम: देवालु दास
मकान संख्या : 11
उम्र : 55 लिंग: : महिला
फोटो उपलब्ध

387 BR/03/012/510112
निर्वाचक का नाम : गिरजा देवी
पति का नाम: भोला दास
मकान संख्या : 12
उम्र : 52 लिंग: : महिला
फोटो उपलब्ध

388 BCS1686310
निर्वाचक का नाम : छठु महतो
पिता का नाम:: केदार महतो
मकान संख्या : 12
उम्र : 40 लिंग: : पुरुष
फोटो उपलब्ध

389 UZP0071860
निर्वाचक का नाम : इन्दु देवी
पति का नाम: छठु महतो
मकान संख्या : 12
उम्र : 39 लिंग: : महिला
फोटो उपलब्ध

390 BR/03/012/510214
निर्वाचक का नाम : जोखन दास
पिता का नाम:: रामायण दास
मकान संख्या : 13
उम्र : 70 लिंग: : पुरुष
फोटो उपलब्ध

391 UZP0071712
निर्वाचक का नाम : उषा देवी
पति का नाम: विनोद महतो
मकान संख्या : 14
उम्र : 44 लिंग: : महिला
फोटो उपलब्ध

392 UZP0071670
निर्वाचक का नाम : मांती देवी
पति का नाम: प्रमोद महतो
मकान संख्या : 14
उम्र : 38 लिंग: : महिला
फोटो उपलब्ध

393 BCS1685775
निर्वाचक का नाम : सरोज महतो
पिता का नाम:: झकड़ महतो
मकान संख्या : 15
उम्र : 37 लिंग: : पुरुष
फोटो उपलब्ध

394 UZP1780923
निर्वाचक का नाम : राज कुमार
पिता का नाम:: झकड महतो
मकान संख्या : 15
उम्र : 28 लिंग: : पुरुष
फोटो उपलब्ध

395 BR/03/012/510385
निर्वाचक का नाम : रूकमिना देवी
पति का नाम: गुखचन दास
मकान संख्या : 16
उम्र : 67 लिंग: : महिला
फोटो उपलब्ध

396 BCS4683504
निर्वाचक का नाम : उमेश ठाकुर
पिता का नाम:: शिवशांकर ठाकुर
मकान संख्या : 16
उम्र : 41 लिंग: : पुरुष
फोटो उपलब्ध

397 UZP0324319
निर्वाचक का नाम : कांति देवी
पति का नाम: उमेश ठाकुर
मकान संख्या : 16
उम्र : 39 लिंग: : महिला
फोटो उपलब्ध

398 UZP1168517
निर्वाचक का नाम : अमित रंजन ठाकुर
पिता का नाम:: योगेन्द्र ठाकुर
मकान संख्या : 16
उम्र : 31 लिंग: : पुरुष
फोटो उपलब्ध

399 UZP3016987
निर्वाचक का नाम : अविनाश कुमार
पिता का नाम:: उमेश ठाकूर
मकान संख्या : 16
उम्र : 21 लिंग: : पुरुष
फोटो उपलब्ध

400 UZP0324327
निर्वाचक का नाम : रूबी देवी
पति का नाम: अजय कुमार
मकान संख्या : 17
उम्र : 41 लिंग: : महिला
फोटो उपलब्ध

401 UZP0324152
निर्वाचक का नाम : संगीता कुमारी
पति का नाम: राजीव कुमार
मकान संख्या : 17
उम्र : 35 लिंग: : महिला
फोटो उपलब्ध

402 UZP1168665
निर्वाचक का नाम : सुनील कुमार
पिता का नाम:: गुरवचन दास
मकान संख्या : 17
उम्र : 34 लिंग: : पुरुष
फोटो उपलब्ध

403 UZP2509503
निर्वाचक का नाम : किरण देवी
पति का नाम: सुनिल कुमार
मकान संख्या : 17
उम्र : 30 लिंग: : महिला
फोटो उपलब्ध

404 UZP1692987
निर्वाचक का नाम : राजू कुमार
पिता का नाम:: धुपलाल दास
मकान संख्या : 17
उम्र : 29 लिंग: : पुरुष
फोटो उपलब्ध

405 BCS3466943
निर्वाचक का नाम : मुन्ना कुमार ठाकुर
पिता का नाम:: सुगरीव ठाकुर
मकान संख्या : 18
उम्र : 44 लिंग: : पुरुष
फोटो उपलब्ध

406 BCS3466935
निर्वाचक का नाम : सुशीला देवी
पति का नाम: मुन्ना कुमार,ठाकुर
मकान संख्या : 18
उम्र : 42 लिंग: : महिला
फोटो उपलब्ध

407 UZP0071563
निर्वाचक का नाम : रामभरोस ठाकुर
पिता का नाम:: रामस्वारथ ठाकुर
मकान संख्या : 18
उम्र : 38 लिंग: : पुरुष
फोटो उपलब्ध

408 BCS4683512
निर्वाचक का नाम : मिथलेश ठाकुर
पिता का नाम:: सुगरीव ठाकुर
मकान संख्या : 18
उम्र : 37 लिंग: : पुरुष
फोटो उपलब्ध

409 BCS3465580
निर्वाचक का नाम : रीता देवी
पति का नाम: रामभरोस ठाकुर
मकान संख्या : 18
उम्र : 37 लिंग: : महिला
फोटो उपलब्ध

410 BCS4683553
निर्वाचक का नाम : मुकेश ठाकुर
पिता का नाम:: नारायण ठाकुर
मकान संख्या : 18
उम्र : 37 लिंग: : पुरुष
फोटो उपलब्ध

411 UZP1780881
निर्वाचक का नाम : पन्ना लाल महतो
पिता का नाम:: सुकदेव महतो
मकान संख्या : 18
उम्र : 32 लिंग: : पुरुष
फोटो उपलब्ध

412 UZP3008620
निर्वाचक का नाम : नीमा देवी
पति का नाम: मुकेश ठाकुर
मकान संख्या : 18
उम्र : 32 लिंग: : महिला
फोटो उपलब्ध

413 UZP1780873
निर्वाचक का नाम : सीमा देवी
पति का नाम: पन्ना लाल महतो
मकान संख्या : 18
उम्र : 30 लिंग: : महिला
फोटो उपलब्ध

414 UZP1780899
निर्वाचक का नाम : हीरा लाल कुमार
पिता का नाम:: सुकदेव महतो
मकान संख्या : 18
उम्र : 28 लिंग: : पुरुष
फोटो उपलब्ध

415 BCS3465598
निर्वाचक का नाम : निर्मला देवी
पति का नाम: मनोज ठाकुर
मकान संख्या : 19
उम्र : 41 लिंग: : महिला
फोटो उपलब्ध

416 UZP1168277
निर्वाचक का नाम : रिंकी देवी
पति का नाम: रमेश महतो
मकान संख्या : 19
उम्र : 31 लिंग: : महिला
फोटो उपलब्ध

417 BCS1689967
निर्वाचक का नाम : कुन्दन कुमार ठाकुर
पिता का नाम:: चन्द्रमा ठाकुर
मकान संख्या : 20
उम्र : 41 लिंग: : पुरुष
फोटो उपलब्ध

418 BCS3466802
निर्वाचक का नाम : सुधा देवी
पति का नाम: कुन्दन कुमार ठाकुर
मकान संख्या : 20
उम्र : 38 लिंग: : महिला
फोटो उपलब्ध

419 BCS3467297
निर्वाचक का नाम : लिलावती देवी
पति का नाम: विनोद ठाकुर
मकान संख्या : 21
उम्र : 41 लिंग: : महिला
फोटो उपलब्ध

420 BCS1685791
निर्वाचक का नाम : प्रमोद ठाकुर
पिता का नाम:: जगबहादुर ठाकुर
मकान संख्या : 21
उम्र : 39 लिंग: : पुरुष
फोटो उपलब्ध

421 BCS3467487
निर्वाचक का नाम : राधीका देवी
पति का नाम: प्रमोद ठाकुर
मकान संख्या : 21
उम्र : 37 लिंग: : महिला
फोटो उपलब्ध

422 BCS1689082
निर्वाचक का नाम : संतोष ठाकुर
पिता का नाम:: मदन ठाकुर
मकान संख्या : 21
उम्र : 37 लिंग: : पुरुष
फोटो उपलब्ध

423 UZP0324442
निर्वाचक का नाम : कलावती देवी
पति का नाम: संतोष ठाकुर
मकान संख्या : 21
उम्र : 36 लिंग: : महिला
फोटो उपलब्ध

424 UZP0071803
निर्वाचक का नाम : ललिता देवी
पति का नाम: ललन ठाकुर
मकान संख्या : 22
उम्र : 44 लिंग: : महिला
फोटो उपलब्ध

425 BCS3465556
निर्वाचक का नाम : लालसा देवी
पति का नाम: अनुठा ठाकुर
मकान संख्या : 22
उम्र : 42 लिंग: : महिला
फोटो उपलब्ध

426 BCS3465523
निर्वाचक का नाम : नन्दकिशोर ठाकुर
पिता का नाम:: बच्चा ठाकुर
मकान संख्या : 22
उम्र : 40 लिंग: : पुरुष
फोटो उपलब्ध

427 BCS3465549
निर्वाचक का नाम : रेणु देवी
पति का नाम: नन्द किशोर ठाकुर
मकान संख्या : 22
उम्र : 38 लिंग: : महिला
फोटो उपलब्ध

428 UZP1168012
निर्वाचक का नाम : मुकेश कुमार
पिता का नाम:: ललन ठाकुर
मकान संख्या : 22
उम्र : 30 लिंग: : पुरुष
फोटो उपलब्ध

429 UZP2910602
निर्वाचक का नाम : बबलू कुमार
पिता का नाम:: नंदकिशोर ठाकुर
मकान संख्या : 22
उम्र : 22 लिंग: : पुरुष
फोटो उपलब्ध

430 BR/03/012/510323
निर्वाचक का नाम : पुनी देवी
पति का नाम: गुगुल महतो
मकान संख्या : 23
उम्र : 62 लिंग: : महिला
फोटो उपलब्ध

431 UZP0071662
निर्वाचक का नाम : प्रमोद साह
पिता का नाम:: कमल साह
मकान संख्या : 23
उम्र : 40 लिंग: : पुरुष
फोटो उपलब्ध

432 BCS3465382
निर्वाचक का नाम : आशा देवी
पति का नाम: प्रमोद साह
मकान संख्या : 23
उम्र : 39 लिंग: : महिला
फोटो उपलब्ध

433 BCS1686393
निर्वाचक का नाम : विरजू कु साह
पिता का नाम:: बच्चू साह
मकान संख्या : 23
उम्र : 37 लिंग: : पुरुष
फोटो उपलब्ध

434 BCS3465366
निर्वाचक का नाम : सुनिता देवी
पति का नाम: जितेन्द्र कुमार साह
मकान संख्या : 23
उम्र : 37 लिंग: : महिला
फोटो उपलब्ध

435 UZP1540780
निर्वाचक का नाम : शशि देवी
पति का नाम: बिरजू कुमार साह
मकान संख्या : 23
उम्र : 31 लिंग: : महिला
फोटो उपलब्ध

436 BCS1689637
निर्वाचक का नाम : पन्ना लाल साह
पिता का नाम:: सुदामा साह
मकान संख्या : 24
उम्र : 41 लिंग: : पुरुष
फोटो उपलब्ध

437 BCS3467180
निर्वाचक का नाम : रामावती देवी
पति का नाम: पन्नालाल साह
मकान संख्या : 24
उम्र : 39 लिंग: : महिला
फोटो उपलब्ध

438 BCS4683322
निर्वाचक का नाम : लक्ष्मी साह
पिता का नाम:: सुदामा साह
मकान संख्या : 24
उम्र : 37 लिंग: : पुरुष
फोटो उपलब्ध

439 UZP1607670
निर्वाचक का नाम : मुन्नी देवी
पति का नाम: लक्ष्मी साह
मकान संख्या : 24
उम्र : 32 लिंग: : महिला
फोटो उपलब्ध

440 UZP1235100
निर्वाचक का नाम : रंजीत कुमार
पिता का नाम:: गुगुल महतो
मकान संख्या : 24
उम्र : 30 लिंग: : पुरुष
फोटो उपलब्ध

441 UZP1780980
निर्वाचक का नाम : सुनिल कुमार
पिता का नाम:: गूगल महतो
मकान संख्या : 24
उम्र : 28 लिंग: : पुरुष
फोटो उपलब्ध

442 BCS4683405
निर्वाचक का नाम : गौरीशंकर साह
पिता का नाम:: हरी साह
मकान संख्या : 25
उम्र : 41 लिंग: : पुरुष
फोटो उपलब्ध

443 BCS3465358
निर्वाचक का नाम : संजू देवी
पति का नाम: गौरी शंकर साह
मकान संख्या : 25
उम्र : 39 लिंग: : महिला
फोटो उपलब्ध

444 UZP0071613
निर्वाचक का नाम : मुन्ना साह
पिता का नाम:: बैद्यनाथ साह
मकान संख्या : 26
उम्र : 41 लिंग: : पुरुष
फोटो उपलब्ध

445 UZP0071589
निर्वाचक का नाम : गुड्डू कु साह
पिता का नाम:: वैद्यनाथ साह
मकान संख्या : 26
उम्र : 37 लिंग: : पुरुष
फोटो उपलब्ध

446 BCS1686468
निर्वाचक का नाम : सुरेश साह
पिता का नाम:: दुर्गा साह
मकान संख्या : 27
उम्र : 40 लिंग: : पुरुष
फोटो उपलब्ध

447 UZP0071845
निर्वाचक का नाम : श्रीमति देवी
पति का नाम: सुरेश साह
मकान संख्या : 27
उम्र : 38 लिंग: : महिला
फोटो उपलब्ध

448 BCS1687177
निर्वाचक का नाम : सुकट साह
पिता का नाम:: शिवरतन साह
मकान संख्या : 28
उम्र : 41 लिंग: : पुरुष
फोटो उपलब्ध

449 BCS3465721
निर्वाचक का नाम : राजु साह
पिता का नाम:: जोखु साह
मकान संख्या : 28
उम्र : 40 लिंग: : पुरुष
फोटो उपलब्ध

450 UZP0071852
निर्वाचक का नाम : रंजु देवी
पति का नाम: सुकट साह
मकान संख्या : 28
उम्र : 39 लिंग: : महिला
फोटो उपलब्ध

451 BCS1690213
निर्वाचक का नाम : राजेश्वर साह
पिता का नाम:: शिवरतन साह
मकान संख्या : 28
उम्र : 38 लिंग: : पुरुष
फोटो उपलब्ध

452 UZP0071829
निर्वाचक का नाम : संगीता देवी
पति का नाम: राजेश्वर साह
मकान संख्या : 28
उम्र : 37 लिंग: : महिला
फोटो उपलब्ध

453 BCS3465325
निर्वाचक का नाम : रंजु देवी
पति का नाम: राजु साह
मकान संख्या : 28
उम्र : 37 लिंग: : महिला
फोटो उपलब्ध

454 UZP3017027
निर्वाचक का नाम : सुनील कुमार
पिता का नाम:: सुकत साह
मकान संख्या : 28
उम्र : 22 लिंग: : पुरुष
फोटो उपलब्ध

455 BCS3465606
निर्वाचक का नाम : प्रभा देवी
पति का नाम: भोला साह
मकान संख्या : 29
उम्र : 44 लिंग: : महिला
फोटो उपलब्ध

456 UZP1168053
निर्वाचक का नाम : दिनेश कुमार
पिता का नाम:: झकड़ महतो
मकान संख्या : 29
उम्र : 30 लिंग: : पुरुष
फोटो उपलब्ध

457 UZP1692904
निर्वाचक का नाम : हरेन्द्र कुमार
पिता का नाम:: झकर महतो
मकान संख्या : 29
उम्र : 29 लिंग: : पुरुष
फोटो उपलब्ध

458 BCS1691211
निर्वाचक का नाम : नन्द किशोर ठाकुर
पिता का नाम:: शिवशंकर ठाकुर
मकान संख्या : 30
उम्र : 39 लिंग: : पुरुष
फोटो उपलब्ध

459 BCS1689033
निर्वाचक का नाम : राकेश कुमार
पिता का नाम:: शिवशंकर ठाकुर
मकान संख्या : 30
उम्र : 37 लिंग: : पुरुष
फोटो उपलब्ध

460 UZP1692946
निर्वाचक का नाम : अभय कुमार
पिता का नाम:: हरीश ठाकुर
मकान संख्या : 30
उम्र : 30 लिंग: : पुरुष
फोटो उपलब्ध

461 UZP2981090
निर्वाचक का नाम : पुष्पा कुमारी
पति का नाम: अभय कुमार
मकान संख्या : 30
उम्र : 27 लिंग: : महिला
फोटो उपलब्ध

462 UZP0071548
निर्वाचक का नाम : निरज कुमार सिंह
पिता का नाम:: माधव सिंह
मकान संख्या : 31
उम्र : 44 लिंग: : पुरुष
फोटो उपलब्ध

463 UZP1781020
निर्वाचक का नाम : खुशबू कुमारी
पति का नाम: रंजन कुमार
मकान संख्या : 31
उम्र : 30 लिंग: : महिला
फोटो उपलब्ध

464 BR/03/012/510076
निर्वाचक का नाम : चित्ररेखा देवी
पति का नाम: नारायण ठाकुर
मकान संख्या : 32
उम्र : 61 लिंग: : महिला
फोटो उपलब्ध

465 BCS1684869
निर्वाचक का नाम : संतोष कुमार सिंह
पिता का नाम:: माधव सिंह
मकान संख्या : 32
उम्र : 38 लिंग: : पुरुष
फोटो उपलब्ध

466 UZP0324335
निर्वाचक का नाम : दिव्यंती देवी
पति का नाम: निरज कुमार सिंह
मकान संख्या : 32
उम्र : 37 लिंग: : महिला
फोटो उपलब्ध

467 UZP1607746
निर्वाचक का नाम : मनीष कुमार
पिता का नाम:: प्रयाग सिंह
मकान संख्या : 33
उम्र : 39 लिंग: : पुरुष
फोटो उपलब्ध

468 UZP0071530
निर्वाचक का नाम : नन्दन कुमार
पिता का नाम:: चन्द्रमा ठाकुर
मकान संख्या : 33
उम्र : 37 लिंग: : पुरुष
फोटो उपलब्ध

469 UZP0071787
निर्वाचक का नाम : साक्षी कुमारी
पति का नाम: नन्दन कुमार
मकान संख्या : 33
उम्र : 35 लिंग: : महिला
फोटो उपलब्ध

470 BR/03/012/510010
निर्वाचक का नाम : विनोद ठाकुर
पिता का नाम:: जंग बहादुर ठाकुर
मकान संख्या : 34
उम्र : 46 लिंग: : पुरुष
फोटो उपलब्ध

471 BCS1685023
निर्वाचक का नाम : संजय कुमार सिंह
पिता का नाम:: अम्बिका सिंह
मकान संख्या : 34
उम्र : 38 लिंग: : पुरुष
फोटो उपलब्ध

472 UZP0072074
निर्वाचक का नाम : रीना देवी
पति का नाम: संजय कुमार सिंह
मकान संख्या : 34
उम्र : 37 लिंग: : महिला
फोटो उपलब्ध

473 UZP1480128
निर्वाचक का नाम : सुनील ठाकुर
पिता का नाम:: रामप्रवेश ठाकुर
मकान संख्या : 34
उम्र : 30 लिंग: : पुरुष
फोटो उपलब्ध

474 UZP3215027
निर्वाचक का नाम : सिमरन कुमारी
पिता का नाम:: संजय कुमार सिंह
मकान संख्या : 34
उम्र : 20 लिंग: : महिला
फोटो उपलब्ध

475 UZP3229986
निर्वाचक का नाम : साहिल कुमार
पिता का नाम:: संजय कुमार सिंह
मकान संख्या : 34
उम्र : 18 लिंग: : पुरुष
फोटो उपलब्ध

476 UZP1889062
निर्वाचक का नाम : अनुठा ठाकुर
पिता का नाम:: बच्चा ठाकुर
मकान संख्या : 35
उम्र : 46 लिंग: : पुरुष
फोटो उपलब्ध

477 UZP0071720
निर्वाचक का नाम : रिन्कु देवी
पति का नाम: कृष्ण कुमार सिंह
मकान संख्या : 35
उम्र : 41 लिंग: : महिला
फोटो उपलब्ध

478 UZP0071746
निर्वाचक का नाम : निकि देवी
पति का नाम: सुनील कुमार सिंह
मकान संख्या : 35
उम्र : 40 लिंग: : महिला
फोटो उपलब्ध

479 BCS1685007
निर्वाचक का नाम : कृष्ण कुमार सिंह
पिता का नाम:: रामजश सिंह
मकान संख्या : 35
उम्र : 39 लिंग: : पुरुष
फोटो उपलब्ध

480 BCS1685346
निर्वाचक का नाम : प्रेम किशोर कुमार सिंह
पिता का नाम:: राम चन्द्र सिंह
मकान संख्या : 35
उम्र : 37 लिंग: : पुरुष
फोटो उपलब्ध

481 BR/03/012/510079
निर्वाचक का नाम : उरमीर्मला देवी
पति का नाम: जमुना साह
मकान संख्या : 36
उम्र : 54 लिंग: : महिला
फोटो उपलब्ध

482 BCS1685320
निर्वाचक का नाम : राकेश कु मार सिंह
पिता का नाम:: अवधेश सिंह
मकान संख्या : 36
उम्र : 37 लिंग: : पुरुष
फोटो उपलब्ध

483 UZP1167915
निर्वाचक का नाम : विनय ठाकुर
पिता का नाम:: जंगबहादुर ठाकुर
मकान संख्या : 36
उम्र : 30 लिंग: : पुरुष
फोटो उपलब्ध

484 UZP2509040
निर्वाचक का नाम : आशा कुमारी
पति का नाम: विनय ठाकुर
मकान संख्या : 36
उम्र : 26 लिंग: : महिला
फोटो उपलब्ध

485 UZP1167725
निर्वाचक का नाम : कर्ण ठाकुर
पिता का नाम:: ललिता ठाकुर
मकान संख्या : 37
उम्र : 30 लिंग: : पुरुष
फोटो उपलब्ध

486 BCS1684984
निर्वाचक का नाम : शशिभूषण कुमार
पिता का नाम:: रामस्वरूप सिंह
मकान संख्या : 38
उम्र : 37 लिंग: : पुरुष
फोटो उपलब्ध

487 UZP1692920
निर्वाचक का नाम : टुनटुन साह
पिता का नाम:: बेलास साह
मकान संख्या : 38
उम्र : 31 लिंग: : पुरुष
फोटो उपलब्ध

488 UZP1480185
निर्वाचक का नाम : छोटेलाल कुमार
पिता का नाम:: वेलास साह
मकान संख्या : 38
उम्र : 29 लिंग: : पुरुष
फोटो उपलब्ध

489 UZP2509248
निर्वाचक का नाम : कविता कुमारी
पति का नाम: छोटेलाल कुमार
मकान संख्या : 38
उम्र : 25 लिंग: : महिला
फोटो उपलब्ध

490 BR/03/012/510412
निर्वाचक का नाम : मुकेश साह
पिता का नाम:: हरि साह
मकान संख्या : 39
उम्र : 53 लिंग: : पुरुष
फोटो उपलब्ध

491 UZP1235118
निर्वाचक का नाम : विकाश कुमार
पिता का नाम:: बच्चू साह
मकान संख्या : 39
उम्र : 51 लिंग: : पुरुष
फोटो उपलब्ध

492 BCS1685049
निर्वाचक का नाम : सुभाष कुमार
पिता का नाम:: रामाशिष सिंह
मकान संख्या : 39
उम्र : 45 लिंग: : पुरुष
फोटो उपलब्ध

493 UZP0324343
निर्वाचक का नाम : निलू सिंह
पति का नाम: सुबोध कुमार
मकान संख्या : 39
उम्र : 41 लिंग: : महिला
फोटो उपलब्ध

494 UZP0324350
निर्वाचक का नाम : मिकी देवी
पति का नाम: सुभाष कुमार
मकान संख्या : 39
उम्र : 39 लिंग: : महिला
फोटो उपलब्ध

495 UZP1167808
निर्वाचक का नाम : सीमा देवी
पति का नाम: भोला कुमार साह
मकान संख्या : 39
उम्र : 33 लिंग: : महिला
फोटो उपलब्ध

496 UZP2985489
निर्वाचक का नाम : पारस कुमार
पिता का नाम:: मुकेश साह
मकान संख्या : 39
उम्र : 21 लिंग: : पुरुष
फोटो उपलब्ध

497 BR/03/012/510483
निर्वाचक का नाम : जगरनाथ साह
पिता का नाम:: नथुनी साह
मकान संख्या : 40
उम्र : 60 लिंग: : पुरुष
फोटो उपलब्ध

498 UZP3011517
निर्वाचक का नाम : चुन्नू साह
पिता का नाम:: जगरनाथ साह
मकान संख्या : 40
उम्र : 22 लिंग: : पुरुष
फोटो उपलब्ध

499 UZP0071522
निर्वाचक का नाम : संजय कु सिंह
पिता का नाम:: यमुना सिंह
मकान संख्या : 41
उम्र : 37 लिंग: : पुरुष
फोटो उपलब्ध

500 UZP1607761
निर्वाचक का नाम : लवली देवी
पति का नाम: संजय कुमार सिंह
मकान संख्या : 41
उम्र : 35 लिंग: : महिला
फोटो उपलब्ध

501 UZP1168111
निर्वाचक का नाम : धर्मेन्द्र कुमार
पिता का नाम:: बैधनाथ साह
मकान संख्या : 42
उम्र : 31 लिंग: : पुरुष
फोटो उपलब्ध

502 UZP1168475
निर्वाचक का नाम : हीरालाल साह
पिता का नाम:: खुबलाल साह
मकान संख्या : 43
उम्र : 31 लिंग: : पुरुष
फोटो उपलब्ध

503 UZP1235084
निर्वाचक का नाम : रेनू देवी
पति का नाम: हीरालाल साह
मकान संख्या : 43
उम्र : 29 लिंग: : महिला
फोटो उपलब्ध

504 BR/03/012/510553
निर्वाचक का नाम : विन्देश्वरी सिंह
पिता का नाम:: रघुनाथ सिंह
मकान संख्या : 44
उम्र : 82 लिंग: : पुरुष
फोटो उपलब्ध

505 BR/03/012/510542
निर्वाचक का नाम : सुरेशकुमार सिंह
पिता का नाम:: काशी नाथ सिंह
मकान संख्या : 45
उम्र : 46 लिंग: : पुरुष
फोटो उपलब्ध

506 UZP0072033
निर्वाचक का नाम : अल्का देवी
पति का नाम: सूरेश कूमार सिंह
मकान संख्या : 45
उम्र : 46 लिंग: : महिला
फोटो उपलब्ध

507 UZP0072025
निर्वाचक का नाम : नागेन्द्र सिंह
पिता का नाम:: काशीनाथ सिंह
मकान संख्या : 45
उम्र : 37 लिंग: : पुरुष
फोटो उपलब्ध

508 UZP0071654
निर्वाचक का नाम : चन्दन कूमार
पिता का नाम:: अनन्त सिंह
मकान संख्या : 46
उम्र : 36 लिंग: : पुरुष
फोटो उपलब्ध

509 UZP1168418
निर्वाचक का नाम : अर्चना कुमारी
पति का नाम: चन्दन कुमार सिंह
मकान संख्या : 46
उम्र : 32 लिंग: : महिला
फोटो उपलब्ध

510 UZP0072066
निर्वाचक का नाम : खूशबू देवी
पति का नाम: मनोज सिंह
मकान संख्या : 47
उम्र : 44 लिंग: : महिला
फोटो उपलब्ध

511 UZP1235126
निर्वाचक का नाम : सीमा देवी
पति का नाम: दिलीप साह
मकान संख्या : 47
उम्र : 31 लिंग: : महिला
फोटो उपलब्ध

512 BR/03/012/510505
निर्वाचक का नाम : इंदु देवी
पति का नाम: रामयश सिंह
मकान संख्या : 48
उम्र : 59 लिंग: : महिला
फोटो उपलब्ध

513 UZP0071761
निर्वाचक का नाम : सुमन देवी
पति का नाम: अरविन्द कूमार सिंह
मकान संख्या : 48
उम्र : 38 लिंग: : महिला
फोटो उपलब्ध

514 UZP0071597
निर्वाचक का नाम : रवि कुमार
पिता का नाम:: रामयश सिंह
मकान संख्या : 48
उम्र : 38 लिंग: : पुरुष
फोटो उपलब्ध

515 UZP0071571
निर्वाचक का नाम : छोटन कूमार सिंह
पिता का नाम:: रामचन्द्र सिंह
मकान संख्या : 48
उम्र : 35 लिंग: : पुरुष
फोटो उपलब्ध

516 UZP1780931
निर्वाचक का नाम : संध्या देवी
पति का नाम: रवि कुमार
मकान संख्या : 48
उम्र : 31 लिंग: : महिला
फोटो उपलब्ध

517 UZP1889070
निर्वाचक का नाम : अवधेश सिंह
पिता का नाम:: छठु सिंह
मकान संख्या : 49
उम्र : 54 लिंग: : पुरुष
फोटो उपलब्ध

518 UZP0071753
निर्वाचक का नाम : मधु देवी
पति का नाम: अवधेश सिंह
मकान संख्या : 49
उम्र : 52 लिंग: : महिला
फोटो उपलब्ध

519 UZP2531671
निर्वाचक का नाम : नीता कुमारी
पति का नाम: रमेश कुमार
मकान संख्या : 49
उम्र : 31 लिंग: : महिला
फोटो उपलब्ध

520 UZP1168228
निर्वाचक का नाम : रमेश कुमार
पिता का नाम:: अवधेश सिंह
मकान संख्या : 49
उम्र : 30 लिंग: : पुरुष
फोटो उपलब्ध

521 UZP1780972
निर्वाचक का नाम : मुन्नी देवी
पति का नाम: नरेश साह
मकान संख्या : 49
उम्र : 30 लिंग: : महिला
फोटो उपलब्ध

522 UZP0201665
निर्वाचक का नाम : रंजीत कूमार
पिता का नाम:: उदयबहादूर सिंह
मकान संख्या : 50
उम्र : 35 लिंग: : पुरुष
फोटो उपलब्ध

523 UZP2916302
निर्वाचक का नाम : अजय सिंह
पिता का नाम:: रामाशिष सिंह
मकान संख्या : 51
उम्र : 54 लिंग: : पुरुष
फोटो उपलब्ध

524 BCS1251602
निर्वाचक का नाम : मनोरमा देवी
पति का नाम: अजयकुमार सिंह
मकान संख्या : 51
उम्र : 53 लिंग: : महिला
फोटो उपलब्ध

525 UZP1780907
निर्वाचक का नाम : दीपा कुमारी
पति का नाम: अमित ठाकुर
मकान संख्या : 52
उम्र : 30 लिंग: : महिला
फोटो उपलब्ध

526 BR/03/012/510382
निर्वाचक का नाम : विनोद सिंह
पिता का नाम:: रामाशिष सिंह
मकान संख्या : 53
उम्र : 45 लिंग: : पुरुष
फोटो उपलब्ध

527 BCS1251594
निर्वाचक का नाम : मणि देवी
पति का नाम: विनोद सिंह
मकान संख्या : 53
उम्र : 44 लिंग: : महिला
फोटो उपलब्ध

528 UZP1235076
निर्वाचक का नाम : धीरज कुमार
पिता का नाम:: चुनु सिंह
मकान संख्या : 53
उम्र : 30 लिंग: : पुरुष
फोटो उपलब्ध

529 UZP1168756
निर्वाचक का नाम : खुशबू कुमारी
पिता का नाम:: विनोद सिंह
मकान संख्या : 53
उम्र : 30 लिंग: : महिला
फोटो उपलब्ध

530 UZP1479997
निर्वाचक का नाम : मनिष कुमार
पिता का नाम:: फुलेना सिंह
मकान संख्या : 53
उम्र : 30 लिंग: : पुरुष
फोटो उपलब्ध

531 UZP0201707
निर्वाचक का नाम : संगीता रानी
पति का नाम: सत्य प्रकाश
मकान संख्या : 54
उम्र : 44 लिंग: : महिला
फोटो उपलब्ध

532 UZP1479989
निर्वाचक का नाम : जुली देवी
पति का नाम: मुन्ना सिंह
मकान संख्या : 54
उम्र : 29 लिंग: : महिला
फोटो उपलब्ध

533 BR/03/012/510549
निर्वाचक का नाम : उर्मिला देवी
पति का नाम: बासुकी नाथ सिंह
मकान संख्या : 55
उम्र : 54 लिंग: : महिला
फोटो उपलब्ध

534 UZP0071985
निर्वाचक का नाम : विकास कुमार
पिता का नाम:: वासुकितनाथ सिंह
मकान संख्या : 55
उम्र : 37 लिंग: : पुरुष
फोटो उपलब्ध

535 UZP1780949
निर्वाचक का नाम : अंतिमा देवी
पति का नाम: दिनेश कुमार सिंह
मकान संख्या : 55
उम्र : 35 लिंग: : महिला
फोटो उपलब्ध

536 BR/03/012/510221
निर्वाचक का नाम : सुशील कुमार सिन्हा
पिता का नाम:: राजदेव सिंह
मकान संख्या : 57
उम्र : 48 लिंग: : पुरुष
फोटो उपलब्ध

537 UZP1167824
निर्वाचक का नाम : राजन कुमार
पिता का नाम:: रामयश सिंह
मकान संख्या : 57
उम्र : 30 लिंग: : पुरुष
फोटो उपलब्ध

538 UZP1692953
निर्वाचक का नाम : प्रिंस कुमार
पिता का नाम:: मनोज सिंह
मकान संख्या : 57
उम्र : 29 लिंग: : पुरुष
फोटो उपलब्ध

539 UZP2754190
निर्वाचक का नाम : मनीषा कुमारी
पति का नाम: प्रिंस कुमार
मकान संख्या : 57
उम्र : 28 लिंग: : महिला
फोटो उपलब्ध

540 UZP0072116
निर्वाचक का नाम : बेबी कुमारी
पति का नाम: शिवशंकर सिंह
मकान संख्या : 58
उम्र : 35 लिंग: : महिला
फोटो उपलब्ध

541 BCS1250448
निर्वाचक का नाम : दीलीप साह
पिता का नाम:: महावीर साह
मकान संख्या : 59
उम्र : 38 लिंग: : महिला
फोटो उपलब्ध

542 UZP0072140
निर्वाचक का नाम : ओमप्रकास साह
पिता का नाम:: महावीर साह
मकान संख्या : 59
उम्र : 37 लिंग: : पुरुष
फोटो उपलब्ध

543 BCS3465093
निर्वाचक का नाम : प्रमोद महतो
पिता का नाम:: चना महतो
मकान संख्या : 60
उम्र : 39 लिंग: : पुरुष
फोटो उपलब्ध

544 UZP1692938
निर्वाचक का नाम : प्रिएमदा कुमारी
पति का नाम: रंजित कुमार
मकान संख्या : 60
उम्र : 32 लिंग: : महिला
फोटो उपलब्ध

545 UZP0071696
निर्वाचक का नाम : शंती देवी
पति का नाम: सरोज भारती
मकान संख्या : 61
उम्र : 44 लिंग: : महिला
फोटो उपलब्ध

546 BCS1253350
निर्वाचक का नाम : आनदकूमार ठाकुर
पिता का नाम:: सुगरीव ठाकुर
मकान संख्या : 62
उम्र : 41 लिंग: : पुरुष
फोटो उपलब्ध

547 BCS3466927
निर्वाचक का नाम : विन्दु देवी
पति का नाम: आनंद कुमार ठाकुर
मकान संख्या : 62
उम्र : 39 लिंग: : महिला
फोटो उपलब्ध

548 BCS3466117
निर्वाचक का नाम : सविता देवी
पति का नाम: मुंशी साह
मकान संख्या : 63
उम्र : 59 लिंग: : महिला
फोटो उपलब्ध

549 BCS1686484
निर्वाचक का नाम : भोला कुमार साह
पिता का नाम:: बच्चू साह
मकान संख्या : 63
उम्र : 38 लिंग: : पुरुष
फोटो उपलब्ध

550 BCS4683439
निर्वाचक का नाम : रंजू देवी
पति का नाम: मुकेश साह
मकान संख्या : 64
उम्र : 49 लिंग: : महिला
फोटो उपलब्ध

551 UZP0071647
निर्वाचक का नाम : चुमनकुमार सिंह
पिता का नाम:: कासीनाथ सिंह
मकान संख्या : 65
उम्र : 38 लिंग: : पुरुष
फोटो उपलब्ध

552 UZP3063880
निर्वाचक का नाम : मनीषा देवी
पति का नाम: चुमन कुमार सिंह
मकान संख्या : 65
उम्र : 30 लिंग: : महिला
फोटो उपलब्ध

553 UZP0071902
निर्वाचक का नाम : पिकी कुमारी
पति का नाम: शशिभुषण कुमार
मकान संख्या : 66
उम्र : 37 लिंग: : महिला
फोटो उपलब्ध

554 UZP1235068
निर्वाचक का नाम : प्रिया कुमारी
पति का नाम: अभय कुमार
मकान संख्या : 66
उम्र : 31 लिंग: : महिला
फोटो उपलब्ध

555 BCS1685130
निर्वाचक का नाम : विशाल कुमार
पिता का नाम:: वासुकितनाथ सिंह
मकान संख्या : 67
उम्र : 37 लिंग: : पुरुष
फोटो उपलब्ध

556 UZP3164225
निर्वाचक का नाम : शिवम कुमार
पिता का नाम:: सोनू कुमार
मकान संख्या : 67
उम्र : 19 लिंग: : पुरुष
फोटो उपलब्ध

557 UZP0071886
निर्वाचक का नाम : अमृता देवी
पति का नाम: सुशीलकुमार सिंह
मकान संख्या : 68
उम्र : 41 लिंग: : महिला
फोटो उपलब्ध

558 UZP0072181
निर्वाचक का नाम : नीकी कुमारी
पति का नाम: सोनु कुमार सिंह
मकान संख्या : 69
उम्र : 40 लिंग: : महिला
फोटो उपलब्ध

559 BCS3466885
निर्वाचक का नाम : सोनु कुमार
पिता का नाम:: प्रभुनाथ सिंह
मकान संख्या : 69
उम्र : 37 लिंग: : पुरुष
फोटो उपलब्ध

560 UZP0071951
निर्वाचक का नाम : नीतु देवी
पति का नाम: श्रीप्रकाश सिंह
मकान संख्या : 70
उम्र : 44 लिंग: : महिला
फोटो उपलब्ध

561 UZP1480037
निर्वाचक का नाम : मधुसूदन प्रसाद
पिता का नाम:: नारायण प्रसाद
मकान संख्या : 71
उम्र : 65 लिंग: : पुरुष
फोटो उपलब्ध

562 UZP1780956
निर्वाचक का नाम : गीता देवी
पति का नाम: मधुसुदन प्रसाद
मकान संख्या : 71
उम्र : 44 लिंग: : महिला
फोटो उपलब्ध

563 UZP1168350
निर्वाचक का नाम : जीतेन्द्र कुमार
पिता का नाम:: मधुसुदन प्रसाद
मकान संख्या : 71
उम्र : 37 लिंग: : पुरुष
फोटो उपलब्ध

564 UZP1692961
निर्वाचक का नाम : पूनम देवी
पति का नाम: जीतेन्द्र सिंह
मकान संख्या : 71
उम्र : 36 लिंग: : महिला
फोटो उपलब्ध

565 UZP1692979
निर्वाचक का नाम : प्रिया कुमारी
पति का नाम: धर्मेन्द्र कुमार
मकान संख्या : 71
उम्र : 33 लिंग: : महिला
फोटो उपलब्ध

566 UZP3075967
निर्वाचक का नाम : मधु कुमारी
पति का नाम: चुन्नू साह
मकान संख्या : फॉर ज़ीरो
उम्र : 21 लिंग: : महिला
फोटो उपलब्ध

567 UZP3135498
निर्वाचक का नाम : दिलखुश कुमार
पिता का नाम:: मेघनाथ दास
मकान संख्या : सिक्स
उम्र : 19 लिंग: : पुरुष
फोटो उपलब्ध

568 UZP3094521
निर्वाचक का नाम : सोनू कुमार
पिता का नाम:: सुकट साह
मकान संख्या : टु एट
उम्र : 21 लिंग: : पुरुष
फोटो उपलब्ध

569 UZP3106531
निर्वाचक का नाम : सुबोध कुमार
पिता का नाम:: मदन ठाकुर
मकान संख्या : टु वन
उम्र : 25 लिंग: : पुरुष
फोटो उपलब्ध

570 UZP3077260
निर्वाचक का नाम : गुड़िया देवी
पति का नाम: मुन्ना साह
मकान संख्या : टु सिक्स
उम्र : 37 लिंग: : महिला
फोटो उपलब्ध

571 UZP3094554
निर्वाचक का नाम : दीपा कुमारी
पिता का नाम:: नंदकिशोर ठाकुर
मकान संख्या : टु टु
उम्र : 19 लिंग: : महिला
फोटो उपलब्ध

572 UZP3135704
निर्वाचक का नाम : रोहित कुमार
पिता का नाम:: कुंदन कुमार ठाकुर
मकान संख्या : टु ज़ीरो
उम्र : 19 लिंग: : पुरुष
फोटो उपलब्ध

573 UZP1780998
निर्वाचक का नाम : सीता देवी
पति का नाम: रामबाबू महतो
मकान संख्या : वार्ड 13
उम्र : 35 लिंग: : महिला
फोटो उपलब्ध

574 UZP1781053
निर्वाचक का नाम : रामबाबू महतो
पिता का नाम:: रामकिशुन महतो
मकान संख्या : वार्ड 13
उम्र : 31 लिंग: : पुरुष
फोटो उपलब्ध

575 UZP3253663
निर्वाचक का नाम : मिन्टी कुमारी
पिता का नाम:: सुशील कुमार सिंह
मकान संख्या : वार्ड नं-05
उम्र : 20 लिंग: : महिला
फोटो उपलब्ध

576 UZP1480078
निर्वाचक का नाम : धर्मेन्द्र कुमार
पिता का नाम:: मधुसुदन प्रसाद
मकान संख्या : वार्ड नं- 15
उम्र : 34 लिंग: : पुरुष
फोटो उपलब्ध

577 UZP3094588
निर्वाचक का नाम : नीरज कुमार
पिता का नाम:: रामदरस दास
मकान संख्या : ज़ीरो फाइव
उम्र : 23 लिंग: : पुरुष
फोटो उपलब्ध

578 UZP3094646
निर्वाचक का नाम : लीलावती कुमारी
पति का नाम: धीरज कुमार
मकान संख्या : ज़ीरो फाइव
उम्र : 21 लिंग: : महिला
फोटो उपलब्ध

579 UZP3087053
निर्वाचक का नाम : सरीता कुमारी
पति का नाम: नरेश कुमार
मकान संख्या : ज़ीरो थ्री
उम्र : 24 लिंग: : महिला
फोटो उपलब्ध

580 UZP3087095
निर्वाचक का नाम : नरेश कुमार
पिता का नाम:: भरत दास
मकान संख्या : ज़ीरो थ्री
उम्र : 21 लिंग: : पुरुष
फोटो उपलब्ध

581 UZP3097680

निर्वाचक का नाम : राहुल कुमार
पिता का नाम:: रामदेव दास
मकान संख्या : ज़ीरो टु
उम्र : 20 लिंग: : पुरुष

फोटो उपलब्ध

582 UZP3135407

निर्वाचक का नाम : अंशु कुमारी
पिता का नाम:: रामदरस दास
मकान संख्या : ज़ीरो फाइव
उम्र : 19 लिंग: : महिला

फोटो उपलब्ध

घटक I - परिवर्धन सूची 1 (01-08-2025 से 01-09-2025 तक प्राप्त दावों के आधार पर)

583 | 1 | UZP3280898

निर्वाचक का नाम : सचिंदर नाथवर्मा
पिता का नाम:: उमाकांत varma वर्मा
मकान संख्या : 50
उम्र : 70 लिंग: : पुरुष

फोटो उपलब्ध

584 | 2 | UZP3282282

निर्वाचक का नाम : अंकित राज
पिता का नाम:: विनोद सिंह
मकान संख्या : 53
उम्र : 18 लिंग: : पुरुष

फोटो उपलब्ध

मतदाताओं की संक्षिप्त विवरणी :

A) मतदाताओं की संख्या :

		नामावली का प्रकार	निर्वाचक नामावली की पहचान :	मतदाताओं की संख्या :			
				पुरुष	महिला	तृतीय लिंग	कुल
I	मूल	मूल नामावली		309	273	0	582
II	घटक I - परिवर्धन सूची	पूरक 1	विशेष संक्षिप्त पुनरीक्षण - 2025	2	0	0	2
III	घटक II - विलोपन सूची	पूरक 1	विशेष संक्षिप्त पुनरीक्षण - 2025	0	0	0	0
IV	लिंग कॉलम में किए गए संशोधन के कारण अंतर			0	0	0	0
इस पुनरीक्षण के पश्चात इस नामावली में कुल मतदाता की संख्या (I+II-III+IV)				311	273	0	584

B) संशोधनों की संख्या :

नामावली का प्रकार	निर्वाचक नामावली की पहचान :	संशोधनों की संख्या :
पूरक 1	विशेष संक्षिप्त पुनरीक्षण - 2025	2

निर्वाचक निबंधन पदाधिकारी द्वारा जारी

E-मृत्यु, S-स्थानांतरित, R-दोहरी प्रविष्टि, M-लापता, Q-अयोग्य